Mode d'emploi et instructions de montage
Combiné réfrigérateur/congélateur

Lisez **impérativement** ce mode d'emploi et ses instructions de montage avant d'installer et de mettre en service votre appareil. Vous assurerez ainsi votre protection et éviterez d'endommager votre appareil.

fr-FR

M.-Nr. 10 450 730

Table des matières

Consignes de sécurité et mises en garde 5

Votre contribution à la protection de l'environnement 13

Comment faire des économies d'énergie ? 14

Description de l'appareil 16

Accessoires 19
Accessoires fournis 19
Accessoires en option 20

Première mise en service 22
Avant la première utilisation 22
Nettoyer l'appareil 22
Brancher l'appareil 22

Mise en marche et arrêt de l'appareil 23
Écran tactile 23
Allumer l'appareil 23
Ecran d'accueil 23
Éteindre l'appareil 24
En cas d'absence prolongée 26

Choix de la bonne température 27
... dans la zone de réfrigération 27
... dans la zone de congélation 27
Affichage de température 28
Régler la température 28
Plage de températures 29

Utilisation de la fonction SuperFrost, SuperFroid et DynaCool 30
Fonction SuperFrost ❄ 30
Fonction SuperFroid ❄ 30
Fonction DynaCool 31
Activer ou désactiver la fonction souhaitée 31
Affichage de la fonction sélectionnée 32

Alarme de température et de porte 33
Alarme de température 33
Alarme de porte 34

Autres réglages 36
Tableau des réglages 36

Table des matières

Explications relatives aux réglages correspondants 39
Activer / Désactiver le mode Party (fêtes)..... 39
Activer / Désactiver le mode Holiday (vacances) 40
Utiliser la minuterie (Timer QuickCool) 41
Activer / Désactiver le verrouillage 42
Eteindre l'appareil 42
Activer / Désactiver le mode Shabbat 43
Modifier le délai jusqu'au déclenchement de l'alarme de porte 44
Activer / Désactiver le bip touches 44
Régler / Désactiver le volume des signaux sonores et d'avertissement 44
Réglage de la luminosité de l'écran 45
Régler l'unité de température °C/°F 45
Désactiver le mode Expo 45
Réinitialiser aux réglages d'usine 45
Consulter les informations 45
Rappel : remplacer le filtre à charbon actif 46
Rappel : nettoyer la grille d'aération 46

Conserver des aliments - zone de réfrigération 47
Les différentes zones de froid 47
Non approprié pour la zone de réfrigération 48
Conseils pour l'achat d'aliments 49
Bien entreposer ses aliments 49
Aliments riches en protéines 49

Entreposer des aliments dans le tiroir DailyFresh 50

Aménagement intérieur de la zone de réfrigération 52
Décaler un balconnet 52
Décaler les tablettes 52
Déplacer la clayette pour bouteilles 52
Retirer le tiroir DailyFresh et les roulettes 53
Déplacer le module tiroir (CompactCase) 53
Déplacer ou retirer le cale-bouteilles 54
Déplacer le filtre à charbon actif 54

Congélation et conservation 56
Pouvoir de congélation maximal 56
Processus de congélation pour les produits frais. 56
Conservation de produits surgelés 56
Congélation de produits 57
Durée de conservation des aliments congelés 59
Aménagement intérieur 60
Utiliser les accessoires 61

Table des matières

Dégivrage 62

Nettoyage et entretien 63
Conseils pour l'entretien 63
Préparation de l'appareil au nettoyage 64
Nettoyer l'intérieur de l'appareil et les accessoires 66
Nettoyer la façade et les parois latérales 67
Surfaces en inox : 68
Nettoyer la grille d'aération 68
Nettoyage du joint de porte 68
Mettre en service l'appareil après son nettoyage 69
Remplacer le filtre à charbon actif 69

En cas d'anomalie 71

Origines des bruits 81

Service après-vente 82
Contact en cas d'anomalies 82
– Afficher les accords de licence 82
Garantie 82

Branchement électrique 83

Conseils d'installation 85
Installation côte à côte 85
Lieu d'installation 86
Classe climatique 87
Aération et évacuation d’air 87
Monter les entretoises murales jointes 88
Installation 88
Ajustement 89
Support de porte 89
Encastrement de l'appareil dans le linéaire de meubles 89
Cotes 91

Inversion du sens d'ouverture de porte 92

Aligner les portes de l'appareil 103

Cet appareil répond aux réglementations de sécurité en vigueur. Une utilisation inappropriée est néanmoins susceptible d'occasionner des dommages corporels et matériels.

Lisez attentivement cette notice avant de mettre votre appareil en service. Elle contient des informations importantes sur le montage, la sécurité, l'utilisation et l'entretien de votre appareil. Respectez ces consignes pour vous protéger et éviter d'endommager votre appareil.

Miele ne peut être tenu pour responsable des dommages liés au non-respect des présentes consignes de sécurité.

Veuillez conserver ce document à disposition et le remettre au futur propriétaire en cas de cession de votre appareil !

Utilisation conforme

▶ Cet appareil est conçu pour un usage ménager dans un environnement domestique ou similaire, par exemple :
– dans des magasins, des bureaux ou d'autres environnements de travail similaires
– dans des exploitations agricoles
– par des clients dans des hôtels, motels, chambres d'hôtes ou d'autres types de logements de vacances.
Cet appareil ne convient pas à une utilisation en extérieur.

▶ Utilisez cet appareil uniquement dans le cadre domestique, pour conserver des aliments au frais, conserver des produits surgelés, congeler des produits frais et préparer des glaçons.
Toute autre utilisation est interdite et peut être dangereuse.

▶ L'appareil ne convient ni au stockage ni au refroidissement de médicaments, de plasma sanguin, de préparations de laboratoire ou de substances ou produits similaires soumis à la directive relative aux dispositifs médicaux. Une utilisation non conforme de cet appareil risque d'altérer ou d'endommager les produits qui y sont stockés. Par ailleurs, n'utilisez pas cet appareil dans des zones potentiellement explosives.
Miele décline toute responsabilité en cas d'utilisation non conforme ou inappropriée de l’appareil.

▶ Les personnes qui ne sont pas en mesure d'utiliser cet appareil en toute sécurité en raison de déficiences physiques, sensorielles ou mentales, de leur manque d'expérience ou de leur ignorance doivent impérativement être surveillées lorsqu'elles l'utilisent.
Ces personnes sont autorisées à utiliser l'appareil sans surveillance uniquement si vous leur avez expliqué comment l'utiliser sans danger et les risques encourus en cas de mauvaise manipulation.

Précautions à prendre avec les enfants

▶ Tenez les enfants de moins de huit ans éloignés de l'appareil à moins qu'ils ne soient sous étroite surveillance.

▶ Les enfants de huit ans et plus ne sont autorisés à utiliser l'appareil sans surveillance que s'il leur a été expliqué comment l'utiliser sans danger. Vérifiez qu'ils ont compris les risques encourus en cas de mauvaise manipulation.

▶ Les enfants ne doivent pas nettoyer ou intervenir sur l'appareil sans être sous la surveillance d'un adulte.

▶ Ne laissez pas les enfants sans surveillance à proximité de l'appareil. Ne les laissez pas jouer avec l'appareil.

▶ Risque d'asphyxie ! Les enfants peuvent se mettre en danger en s'enveloppant dans les matériaux d'emballage (film plastique, par exemple) ou en glissant leur tête à l'intérieur. Tenez les matériaux d'emballage hors de portée des enfants.

Sécurité technique

▶ Le circuit du fluide frigorigène a fait l'objet d'un contrôle d'étanchéité. L'appareil est conforme aux dispositions de sécurité en vigueur ainsi qu'aux directives européennes applicables.

▶ Cet appareil contient de l'isobutane (R600a), un gaz naturel sans danger pour l'environnement, mais inflammable. Il ne nuit pas à la couche d'ozone et n'augmente pas l'effet de serre.
L'utilisation de ce fluide frigorigène peu polluant a pour contrepartie d'augmenter le niveau sonore de l'appareil. Il se peut en effet qu'un bruit d'écoulement interne au circuit de refroidissement accompagne les sons caractéristiques du compresseur. Ces effets incontournables n'affectent en rien les performances de l'appareil.
Veillez à n'endommager aucun élément du circuit de réfrigération lors du transport et de l'encastrement / l'installation de l'appareil.
Les projections de fluide frigorigène dans les yeux peuvent provoquer des lésions graves !
En cas de dommages matériels :

- évitez d'allumer une flamme ou tout ce qui pourrait causer une étincelle,
- débranchez l'appareil du réseau électrique,
- aérez la pièce où se trouve l'appareil pendant quelques minutes puis
- contactez le service après-vente.

▶ La taille de la pièce où est installé l'appareil doit être proportionnelle à la quantité de fluide frigorigène contenue dans l'appareil. En cas de fuite, un mélange air-gaz inflammable risque de se former si la pièce est trop petite. La pièce doit avoir un volume d'au moins 1 m^3 pour 11 g de fluide frigorigène. La quantité de fluide frigorigène est indiquée sur la plaque signalétique à l'intérieur de l'appareil.

▶ Les données de raccordement (tension et fréquence) figurant sur la plaque signalétique de l'appareil doivent impérativement correspondre à celles du réseau électrique pour éviter d'endommager votre appareil.
Comparez ces données avant de brancher votre appareil et interrogez un électricien en cas de doute.

▶ Seul un raccordement à une prise de terre conforme garantit un fonctionnement de l'appareil en toute sécurité. Attention : Cette règle de sécurité élémentaire doit absolument être respectée ! En cas de doute, faites vérifier vos installations par un électricien.

▶ Seul un raccordement de l'appareil au réseau électrique public permet de garantir un fonctionnement sûr et fiable de ce dernier.

▶ Si le cordon d'alimentation électrique de votre appareil est endommagé, faites appel à un technicien agréé par Miele exclusivement pour éviter de faire courir le moindre danger à l'utilisateur.

▶ N'utilisez pas les rallonges ou multiprises pour brancher votre appareil : elles représentent un danger potentiel (risque d'incendie).

▶ Lorsque l'humidité atteint les éléments sous tension ou le câble d'alimentation, cela peut engendrer un court-circuit. Par conséquent, n'installez jamais l'appareil dans des locaux présentant des risques d'humidité ou d'éclaboussures (garages, buanderies, etc.).

▶ Cet appareil ne doit pas être utilisé sur des engins en mouvement.

▶ N'utilisez jamais votre appareil si ce dernier est endommagé : il représente un danger potentiel. Vérifiez que votre appareil ne présente aucun dommage apparent avant de l'utiliser.

▶ Lors de travaux d'installation ou d'entretien ou en cas de réparations, l'appareil doit être mis hors tension. L'appareil est débranché du réseau électrique uniquement lorsque l'une des conditions suivantes est remplie :

– les fusibles correspondants sont déclenchés ou

– les fusibles à filetage sont totalement dévissés de l'installation électrique (non applicable en France) ou
– la prise de l'appareil est débranchée. Ne tirez jamais sur le cordon d'alimentation mais tenez la prise fermement pour débrancher l'appareil.

▶ Des travaux d'installation, d'entretien ou de réparation non conformes peuvent entraîner de graves dangers pour l'utilisateur. Ces interventions doivent être exécutées exclusivement par des professionnels agréés par Miele.

▶ Les bénéfices liés à la garantie sont perdus en cas de réparation de l'appareil par un service après-vente non agréé par Miele.

▶ Les pièces de rechange d'origine sont les seules dont Miele garantit qu'elles remplissent les conditions de sécurité. Ne remplacez les pièces défectueuses que par des pièces détachées d'origine.

Utilisation conforme

▶ Votre appareil est conçu pour une classe climatique donnée (plage de température ambiante). Veuillez respecter les limites indiquées sur la plaque signalétique placée à l'intérieur de l'appareil. Une température ambiante inférieure provoque un arrêt prolongé du compresseur, avec pour conséquence de faire descendre les zones de froid sous les températures requises.

▶ Ne recouvrez pas et n'obstruez jamais les fentes d'aération et d'évacuation de l'air, faute de quoi la ventilation ne serait plus assurée, la consommation en électricité augmenterait et les éléments de l'appareil risqueraient d'être endommagés.

▶ Si vous conservez des aliments contenant de la graisse ou de l'huile dans la contreporte, veillez à ce que la graisse ou l'huile ne fuient pas sur les pièces en plastique de l'appareil. Des fissures risquent d'apparaître dans le plastique qui peut casser.

▶ Ne stockez pas de produits explosifs ou d'aérosols dans l'appareil. Certains gaz inflammables peuvent prendre feu en raison de certains composants électriques.
Risque d'incendie et d'explosion !

▶ N'utilisez pas d'appareils électriques dans l'appareil (par ex. : fabrication de glaces à l'italienne). Des étincelles risqueraient de se produire.
Risque d'explosion !

▶ N'entreposez ni canette, ni bouteille contenant des boissons gazeuses dans la zone de congélation de l'appareil : ces contenants sont susceptibles d'éclater. Risque de dommages corporels et matériels !

▶ Si vous placez des bouteilles dans le congélateur pour les refroidir plus rapidement, enlevez-les au bout d'une heure maximum, sinon elles risquent d'éclater. Risque de blessure et de dégâts matériels !

▶ Ne touchez pas les produits congelés ou les éléments métalliques, avec les mains mouillées. Elles pourraient y rester collées sous l'effet du froid. Risque de blessure !

▶ Ne consommez jamais de glaçons ou d'esquimaux, surtout les sorbets, quand ils sortent du congélateur. Vos lèvres et votre langue risquent de geler instantanément. Risque de blessures !

▶ Ne recongelez jamais d'aliments qui ont été partiellement ou totalement décongelés. Consommez-les au plus vite avant qu'ils ne perdent toute valeur nutritive et s'abîment. Toutefois, vous pouvez remettre au congélateur des aliments que vous avez cuits vous-même.

▶ Ne consommez pas d'aliments qui ont dépassé la date limite de congélation : vous risquez une intoxication ! La durée de conservation des aliments dépend de nombreux facteurs dont leur degré de fraîcheur, leur qualité et leur température de conservation. Respectez la date limite de consommation et les indications présentes sur les emballages !

▶ N'utilisez que des accessoires d'origine Miele. Le montage d'autres pièces exclut tout bénéfice de la garantie.

Surfaces en inox :

▶ La fine pellicule qui protège l'acier inoxydable de votre appareil s'en trouverait abîmée et perdrait son effet protecteur contre les salissures. Ne collez jamais de post-it, de scotch ou autre matériau collant sur les surfaces en inox.

▶ Les surfaces de votre appareil sont susceptibles de se rayer. En effet, un simple aimant peut provoquer des rayures.

Nettoyage et entretien

▶ Ne traitez pas le joint de porte avec des huiles ou des graisses, sinon il devient poreux.

▶ La vapeur d'un nettoyeur vapeur pourrait parvenir sur les composants conducteurs et provoquer un court-circuit.
N'utilisez jamais de nettoyeur vapeur pour nettoyer votre appareil.

▶ Les objets pointus ou tranchants risquent d'endommager les générateurs de froid, ce qui compromettrait le bon fonctionnement de l'appareil. N'utilisez donc pas d'objets pointus ou tranchants pour

– retirer le givre ou la glace,
– décoller les glaçons et aliments pris dans la glace.

▶ Ne placez jamais d'appareils électriques ou de bougies dans l'appareil pour accélérer le dégivrage. Vous pouvez endommager le plastique.

▶ N'utilisez pas de bombes dégivrantes. Elles peuvent former des gaz explosifs, contenir des solvants ou des agents propulseurs qui endommagent le plastique et sont nocives à la santé.

Transport

▶ L'appareil doit impérativement être transporté à la verticale et dans son emballage afin de ne subir aucun dommage.

▶ L'appareil étant très lourd, transportez-le à deux personnes. Risque de blessure et de dommages matériels !

Votre ancien appareil

▶ Le cas échéant, détruisez la serrure de porte de votre appareil frigorifique. Vous éviterez ainsi que des enfants ne s'enferment dedans et mettent leur vie en danger.

▶ Les projections d'agent réfrigérant peuvent provoquer des lésions oculaires ! N'endommagez aucune partie du circuit de refroidissement, par exemple

- ne percez jamais les conduits de l'évaporateur contenant du frigorigène,
- ne coudez pas les conduits,
- ne grattez pas les revêtements de surfaces.

Nos emballages

Nos emballages protègent votre appareil des dommages pouvant survenir pendant le transport. Nous les sélectionnons en fonction de critères écologiques permettant d'en faciliter le recyclage.

En participant au recyclage de vos emballages, vous contribuez à économiser les matières premières et à réduire le volume des déchets. Votre revendeur reprend vos emballages.

Votre ancien appareil

Les appareils électrique et électroniques contiennent souvent des matériaux précieux. Cependant, ils contiennent aussi des substances toxiques nécessaires au bon fonctionnement et à la sécurité des appareils. Si vous déposez ces appareils usagés avec vos ordures ménagères ou les manipulez de manière inadéquate, vous risquez de nuire à votre santé et à l'environnement. Ne jetez jamais vos anciens appareils avec vos ordures ménagères !

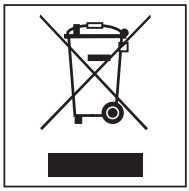

Faites appel au service d'enlèvement mis en place par votre commune, votre revendeur ou Miele, ou rapportez votre appareil dans un point de collecte spécialement dédié à l'élimination de ce type d'appareil. Vous êtes légalement responsable de la suppression des éventuelles données à caractère personnel figurant sur l'ancien appareil à éliminer.

Veillez à ne pas endommager les conduits du circuit frigorifique de votre appareil jusqu'à son enlèvement vers une décharge assurant le recyclage des matériaux.
On évitera ainsi que le fluide frigorifique contenu dans le circuit et l'huile contenue dans le compresseur ne soient libérés dans l'atmosphère.

Jusqu'à son enlèvement, veillez à ce que votre ancien appareil ne présente aucun danger pour les enfants. Pour de plus amples informations, reportez-vous au chapitre « Consignes de sécurité et mises en garde » du mode d'emploi.

Comment faire des économies d'énergie ?

	Consommation énergétique normale	Consommation énergétique élevée
Installation / Entretien	Dans des locaux aérés.	Dans des locaux fermés, non aérés.
	Pas d'exposition directe à la lumière du soleil.	Exposition directe à la lumière du soleil.
	Eloigné d'une source de chaleur (chauffage, cuisinière).	Près d'une source de chaleur (chauffage, cuisinière).
	Température ambiante idéale d'env. 20 °C.	À une température ambiante élevée de plus de 25 °C.
	Ne recouvrez pas les fentes d'aération et dépoussiérez régulièrement.	Fentes d'aération et d'évacuation d'air plus ou moins empoussiérées.
Réglage de la température	Zone de réfrigération de 4 à 5 °C	Plus vous abaissez la température, plus la consommation énergétique augmente !
	Zone de congélation à -18 °C	

	Consommation énergétique normale	Consommation énergétique élevée
Utilisation	Agencement des tiroirs, tablettes et balconnets conforme à la sortie d'usine.	
	Ouvrir la porte si nécessaire seulement et la refermer le plus vite possible. Bien ranger vos aliments.	Le fait d'ouvrir souvent et longtemps la porte entraîne une déperdition de froid et un afflux d'air ambiant chaud. L'appareil essaie alors de se refroidir et la durée de fonctionnement du compresseur augmente.
	Lorsque vous faites vos courses, emportez un sac isotherme et rangez-y les aliments le plus vite possible. Ranger les aliments au froid le plus vite possible pour ne pas briser la chaîne du froid. Laisser refroidir les boissons et les aliments chauds avant de les ranger dans l'appareil.	Les plats chauds et les aliments réchauffés à la température extérieure apportent de la chaleur à l'intérieur de l'appareil frigorifique. L'appareil essaie alors de se refroidir et la durée de fonctionnement du compresseur augmente.
	Emballer et couvrir les aliments avant de les ranger.	L'évaporation et la condensation de liquides à l'intérieur du réfrigérateur contribue à une moindre performance de la production de froid.
	Placer les aliments à décongeler au réfrigérateur	
	Pour une meilleure ventilation de l'appareil, ne pas surcharger les compartiments.	Une mauvaise circulation d'air contribue à une moindre performance de la production de froid.

Description de l'appareil

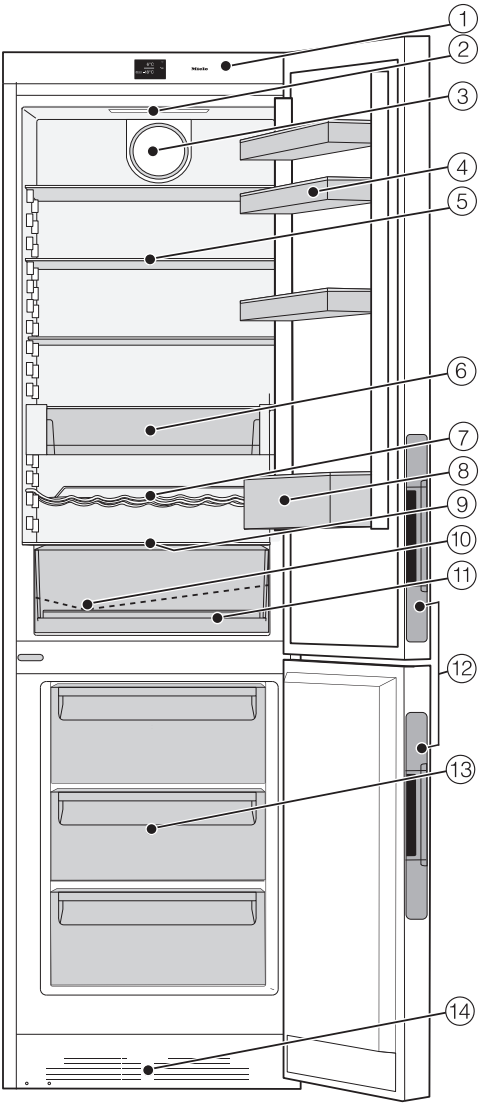

Cette illustration est donnée à titre d'exemple.

① Bandeau de commande avec écran

② Eclairage intérieur

③ Ventilateur

④ Balconnet à oeufs

⑤ Tablette

⑥ Module tiroir (CompactCase)

⑦ Clayette

⑧ Balconnet à bouteilles avec cale-bouteilles

⑨ Régulateur pour régler l'humidité de l'air dans le tiroir DailyFresh

⑩ Rigole et orifice d'évacuation de l'eau de dégivrage

⑪ Tiroir DailyFresh (monté sur des roulettes)

⑫ Poignée avec système d'aide à l'ouverture de porte (Click2open)

⑬ Tiroirs de congélation

⑭ Grille d'aération

Pour une installation plus facile, des poignées de transport se trouvent en haut sur l'arrière de l'appareil et des roulettes de transport en bas de l'appareil.

Symboles à l'écran

Commande

Symbole		Signification
⏻	Veille	Activer l'ensemble de l'appareil ; activer séparément la zone de réfrigération
▸≡	Mode réglages	Effectuer les réglages (voir chapitre « Autres réglages »).
−/+	Moins/Plus	Modifier le réglage (par ex. température)
OK		Confirmer le réglage
</>	Flèche de navigation gauche / droite	Naviguer dans le mode Réglages pour sélectionner un réglage
↩	Retour	Quitter le menu

Information

Symbole		Signification
⏻	Veille	L'appareil est raccordé électriquement, mais n'est pas activé. La zone de réfrigération est désactivée de manière séparée.
❄***	Zone de congélation	Identifie l'affichage de température du congélateur
❄	Touche SuperFroid (zone de réfrigération)/ SuperFrost (zone de congélation)	La fonction peut être sélectionnée selon la zone de froid (voir « Utilisation de la fonction SuperFrost, SuperFroid et DynaCool »).
⁂	DynaCool (zone de réfrigération)	La fonction peut être sélectionnée selon la zone de froid (voir « Utilisation de la fonction SuperFrost, SuperFroid et DynaCool »).
🌡⚠	Alarme de température	Message d'avertissement (voir chapitre « En cas d'anomalies », section « Messages à l'écran »)
🚪⚠	Alarme de porte	Message d'avertissement (voir chapitre « En cas d'anomalies », section « Messages à l'écran »)

	Coupure de courant	Message d'avertissement (voir chapitre « En cas d'anomalies », section « Messages à l'écran »)

Accessoires fournis

Balconnet à oeufs

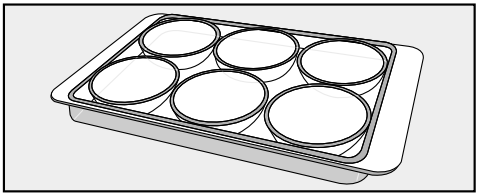

Cale-bouteilles

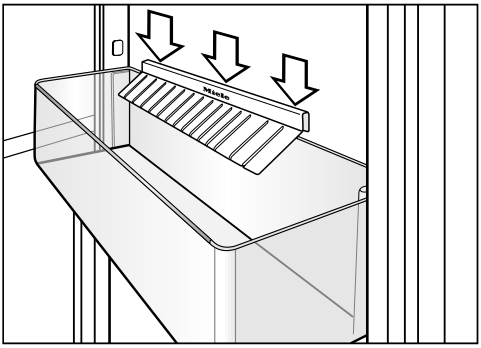

Quand vous ouvrez / fermez la porte de l'appareil, les bouteilles tiennent mieux grâce au cale-bouteilles.

Clayette pour bouteilles

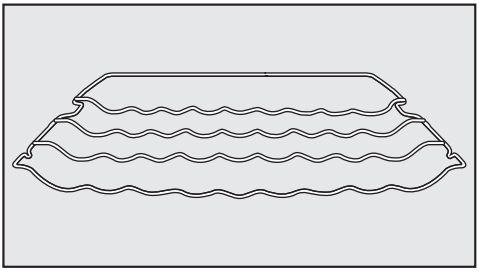

Gain de place, la clayette pour bouteilles permet de conserver vos bouteilles à l'horizontale.
Vous pouvez choisir à quel niveau de l'appareil vous souhaitez l'installer.

Bac à glaçons

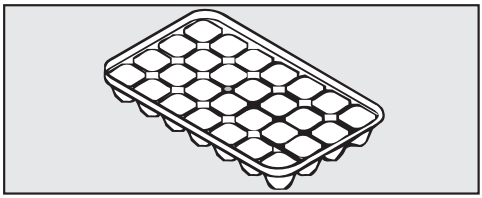

Accumulateur de froid

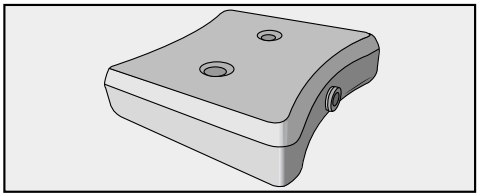

L'accumulateur de froid évite une brusque montée de la température dans la zone de congélation en cas de coupure accidentelle de courant. Vous pouvez ainsi prolonger le temps de conservation.

Laissez-le pendant 24 heures environ pour qu'il puisse produire sa puissance frigorifique maximale.

Accessoires en option

Conçus spécialement pour l'appareil, des accessoires et des produits de nettoyage et d'entretien sont disponibles dans la gamme de produits Miele.

Vous pouvez commander des accessoires en option sur la boutique en ligne ou vous adresser à votre revendeur ou au service après-vente Miele (voir fin du mode d'emploi).

Chiffon microfibre multi-usages

Le chiffon microfibre permet d'éliminer facilement traces de doigts et salissures légères sur les façades en inox, bandeaux de commande, fenêtres, meubles, vitres de voiture etc.

Kit MicroCloth

Le kit MicroCloth contient 1 chiffon multi-usages, 1 essuie-verres et 1 chiffon lustrant.
Ces chiffons sont extrêmement résistants. Ils contiennent des microfibres très fines qui assurent une haute performance de nettoyage.

Clayette pour bouteilles

En plus des clayettes pour bouteilles présentes, il est possible d'en installer d'autres dans la zone de réfrigération.

Filtre à charbon actif avec support KKF-FF (Active AirClean)

Le filtre à charbon actif neutralise les odeurs désagréables dans la zone de réfrigération et veille par conséquent à une meilleure qualité de l'air.

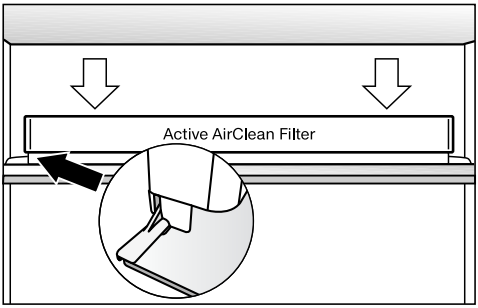

Le support du filtre à charbon actif est placé sur la baguette de protection arrière de la surface d'appui et peut être déplacé selon les besoins.

Remplacement du filtre à charbon actif KKF-RF (Active AirClean)

Les filtres de remplacement correspondants pour le support (Active AirClean) sont disponibles. Il est conseillé de remplacer le filtre à charbon actif tous les 6 mois.

Clé Wi-Fi XKS 3100 W (Miele@Home)

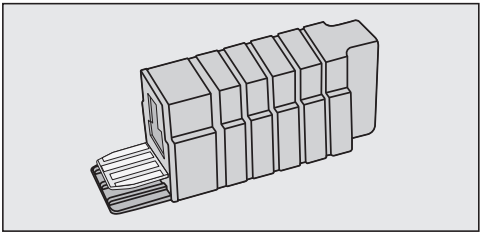

Avec la clé Wi-Fi, votre appareil frigorifique sera doté d'une capacité de communication afin que les caractéristiques de l'appareil puissent être consultées à tout moment au moyen d'un smartphone ou d'une tablette (systèmes iOS® et Android™).

La clé USB doit être branchée sur votre appareil frigorifique Miele et l'appareil doit être connecté au réseau pour pouvoir utiliser les fonctions de l'application Miele@mobile ou Miele@home, par ex. pour l'activation de la fonction automatique SuperFroid/SuperFrost.

La clé Wi-Fi est accompagnée d'une notice de montage et d'installation qui décrit comment installer la clé Wi-Fi et la connexion au réseau Wi-Fi.

Avant la première utilisation

Emballages de transport

- Retirez tous les matériaux d'emballage qui se trouvent à l'intérieur de l'appareil.

Retirer le film de protection

Pendant le transport, les baguettes en inox sur les tablettes et les balconnets sont protégées d'un film de protection. Les portes de l'appareil et éventuellement les parois sont aussi protégées par un film de protection.

- Retirez ce film plastique après avoir installé l'appareil à l'emplacement souhaité.

Nettoyer l'appareil

Respectez scrupuleusement les instructions du chapitre « Nettoyage et entretien ».

- Nettoyez l'intérieur de l'appareil et les accessoires.

Brancher l'appareil

- Raccordez l'appareil au réseau électrique, comme indiqué au chapitre « Branchement électrique ».

Veille

L'écran affiche ⏻.

Écran tactile

Les objets pointus ou tranchants, tels que des crayons ou des stylos, peuvent rayer l'écran tactile.
Effleurez l'écran tactile avec les doigts uniquement.

Si votre doigt est froid il peut arriver que l'écran ne réagisse pas.

Allumer l'appareil

Avant la première utilisation, laissez l'appareil produire du froid pendant 2 heures env. Attendez que la température soit assez basse pour y déposer vos aliments. Vous pouvez déposer les aliments dans la zone de décongélation une fois que la température de cette zone est passée sous le seuil des - 18 °C.

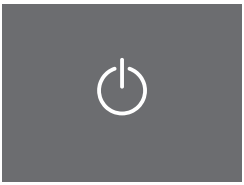

Veille

■ Effleurez pendant un court instant ⏻.

Un message de bienvenue
Miele - Willkommen apparaît à l'écran pendant 3 secondes.

Dans le cas contraire et si l'écran affiche 🔒, le verrouillage s'enclenche (voir « Autres réglages - Activer / Désactiver le verrouillage - Déverrouiller temporairement le verrouillage »).

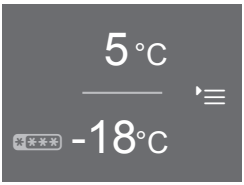

Ecran d'accueil

L'affichage bascule sur la page d'accueil.

L'éclairage interne s'allume et devient plus clair jusqu'à ce qu'il ait atteint la luminosité maximale. L'appareil est activé et commence à refroidir. Il se règle sur les températures pré-réglées :

– Température dans la zone de réfrigération = 5 °C
– Température de la zone de congélation = - 18 °C

Ecran d'accueil

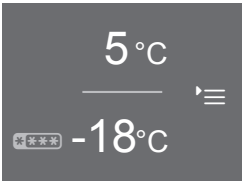

L'écran d'accueil est la page depuis laquelle il est possible de procéder à tous les réglages.

L'écran est divisé en plusieurs zones :

Dans la zone supérieure se trouve l'affichage de température de la zone de réfrigération.

En effleurant l'affichage de la température, vous parvenez dans l'affichage de la zone de réfrigération. Vous pouvez régler ou modifier ici la température (voir « Choix de la bonne température - Régler la température ») et sélectionner la fonction SuperFroid ❄ et/ou la fonction DynaCool (voir « Utilisation de la fonction SuperFrost, SuperFroid et DynaCool »).

Dans la zone inférieure se trouve l'affichage de température de la zone de congélation.

Cette zone est aussi identifiée par ❄❄❄.

En effleurant l'affichage de la température, vous parvenez dans l'affichage de la zone de congélation. Vous pouvez régler ou modifier ici la température et sélectionner la fonction SuperFrost ❄ (voir « Utilisation de la fonction SuperFrost, SuperFroid et DynaCool »).

Dans la zone de droite se trouve le mode réglages ▸≡.

En effleurant le symbole ▸≡, vous accédez à l'affichage du mode réglages. Il vous permet d'effectuer un certain nombre de réglages (voir chapitre « Autres réglages »).

Éteindre l'appareil

En mode réglages, vous pouvez désactiver l'appareil (voir chapitre « Autres réglages »).

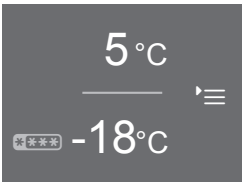

Écran d'accueil

■ Effleurez ▸≡.

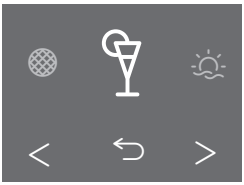

Mode réglages

■ Faites défiler à l'aide des flèches < ou > jusqu'à ce que ⏻ s'affiche.

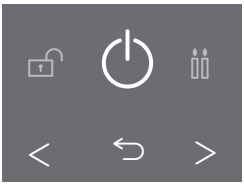

Éteindre l'appareil

■ Effleurez ⏻.

L'affichage de la température disparaît de l'écran et ⏻ apparaît.

L'éclairage intérieur de la zone de réfrigération s'éteint et la production de froid s'arrête.

⏻ s'éteint au bout de 10 minutes. L'écran est noir et bascule en mode économie d'énergie.

Arrêt de la zone de réfrigération uniquement

Vous pouvez n'arrêter que la zone de réfrigération et laisser la zone de congélation enclenchée.

Conseil : Pendant vos vacances, il est conseillé d'utiliser la fonction mode Holiday (voir « Autres réglages - Activer / Désactiver le mode Holiday (vacances) »), car la zone de réfrigération n'est pas complétement désactivée, mais fonctionne à une puissance de réfrigération faible.

Si vous avez sélectionné au préalable les fonctions mode Party, DynaCool, SuperFroid, ces dernières seront automatiquement désactivées.

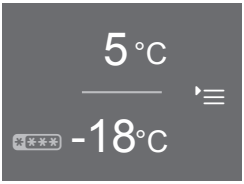

Veille

- Effleurez l'affichage de la température dans la zone de réfrigération.

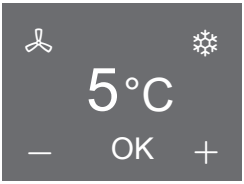

Affichage zone de réfrigération

- Effleurez — ou + jusqu'à ce que ⏻ s'affiche.
- Effleurez ⏻.
- Effleurez OK, pour confirmer votre saisie.

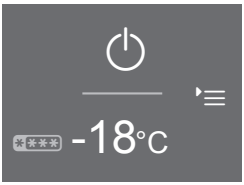

Ecran d'accueil - zone de réfrigération désactivée

L'affichage de la température de la zone de réfrigération s'éteint à l'écran et ⏻ s'allume.

La zone de réfrigération est désactivée. la température dans la zone de congélation continue à s'afficher. L'éclairage intérieur de la zone de réfrigération s'éteint.

Activer séparément la zone de réfrigération (si elle était auparavant désactivée)

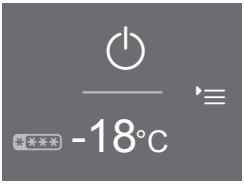

Ecran d'accueil - zone de réfrigération désactivée

- Effleurez ⏻ dans la zone de réfrigération.

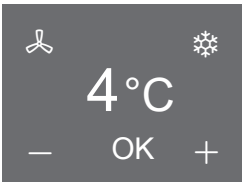

Affichage zone de réfrigération

- Effleurez — ou + jusqu'à ce que 4 °C s'affiche.
- Effleurez OK, pour confirmer votre saisie.

La zone de réfrigération est activée et commence à refroidir. Elle se règle à la température souhaitée. Lors de l'ouverture de la porte de la zone de réfrigération, l'éclairage intérieur s'allume.

En cas d'absence prolongée

En cas d'arrêt prolongé de l'appareil, de la moisissure risque de se former si la porte reste fermée et si l'appareil n'a pas été nettoyé.
Nettoyez impérativement l'appareil.

Si l'appareil doit rester longtemps sans fonctionner, respectez les consignes suivantes :

- Arrêtez l'appareil.
- Débranchez l'appareil ou désactivez le fusible de l'installation domestique.
- Nettoyez l'appareil et laissez les portes de l'appareil ouvertes afin d'aérer suffisamment et éviter ainsi la formation de mauvaises odeurs.

Respectez les deux derniers conseils même si vous désactivez séparément la zone de réfrigération pendant une période prolongée.

Il est primordial de sélectionner une température correcte afin de bien conserver les aliments. Ceux-ci s'abîment vite sous l'action de micro-organismes. Une bonne température de conservation peut retarder, voire empêcher leur dégradation. Plus la température baisse et plus ce processus ralentit.

La température à l'intérieur de l'appareil augmente,

- en fonction de la fréquence et la durée d'ouverture de porte,
- en fonction de la quantité d'aliments conservés,
- en fonction de la chaleur des aliments mis à refroidir,
- en fonction de la température ambiante de la pièce où est installé l'appareil. Cet appareil est prévu pour une classe climatique (température ambiante) précise dont il faut respecter les limites.

... dans la zone de réfrigération

Nous conseillons une température de **4 °C** dans la zone de réfrigération.

... dans la zone de congélation

Il faut obtenir une température de **-18 °C** pour congeler des aliments frais et les conserver longtemps. A cette température le développement des micro-organismes est très faible mais dès que la température dépasse les -10 °C, la décomposition des aliments par les micro-organismes reprend et ils se conservent moins longtemps. Aussi ne faut-il jamais recongeler des aliments partiellement ou totalement décongelés à moins qu'ils aient été cuits depuis leur décongélation. Les micro-organismes sont éliminés par des températures élevées.

Affichage de température

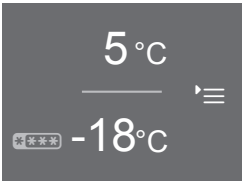

Écran d'accueil

En mode de fonctionnement normal, l'affichage de la température en haut à l'écran indique la **température moyenne effective de la zone de réfrigération** et la température en bas de l'écran, la **température la plus basse dans la zone de congélation** qui règne à ce moment dans l'appareil.

En fonction de la température ambiante et des réglages, il faut parfois plusieurs heures avant que les températures sélectionnées soit atteintes et affichées.

Régler la température

Les températures se règlent séparément dans la zone de réfrigération et la zone de congélation.

- Effleurez à l'écran l'affichage de température de la zone de froid que vous souhaitez régler.

La température préalablement réglée apparaît.

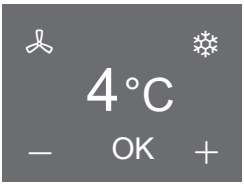

Affichage zone de réfrigération

Affichage zone de congélation

- Réglez la température vers le haut ou le bas à l'aide de — et +.

- Directement après avoir réglé la température, effleurez OK, pour confirmer votre saisie.
- Ou patientez env. 8 secondes après avoir appuyé sur la dernière touche. La température est ensuite automatiquement prise.

Conseil : La température récemment réglée est aussi confirmée et reprise lors de la fermeture de l'appareil.

Pour terminer l'affichage de la température bascule sur la valeur de température réelle qui règne à ce moment dans l'appareil.

Plage de températures

– La température dans la zone de réfrigération est réglable entre 1 °C et 9 °C.

– La température dans la zone de congélation est réglable entre - 15 °C et - 26 °C.

Conseil : Lorsque vous avez modifié la température à l'aide du sélecteur, vérifiez la température au bout de **6 heures env. si l'appareil est peu rempli et après 24 heures env. s'il est rempli**. Ce n'est qu'à ce moment-là que la température réelle est réglée.

- Si la température se trouve encore être trop élevée ou trop basse, réglez-la à nouveau.

Utilisation de la fonction SuperFrost, SuperFroid et DynaCool

Selon la zone de froid, les fonctions suivantes peuvent être activées.

– **Zone de réfrigération**
  SuperFroid ❄ et DynaCool
– **Zone de congélation**
  SuperFrost ❄

Vous trouverez sur les pages suivantes d'autres explications, des informations sur ces fonctions et comment elles sont activées.

Fonction SuperFrost ❄

Pour congeler de manière optimale les aliments, vous devez activer la fonction SuperFrost avant la congélation d'aliments frais. Cette fonction permet de congeler les aliments à cœur rapidement afin de préserver leurs valeurs nutritives, leurs vitamines, leur aspect et leur goût.

Exceptions :

– Si vous stockez des produits déjà surgelés.
– Lorsque vous congelez seulement jusqu'à 1 kg d'aliments par jour.

La fonction SuperFrost doit être enclenchée **6 heures avant de déposer les produits** à congeler.
Si vous voulez utiliser la **capacité maximale de congélation**, la fonction SuperFrost doit être enclenchée **24 heures à l'avance** !

Dès que la fonction SuperFrost est activée, l'appareil fonctionne à puissance frigorifique maximale et la température baisse.

La fonction SuperFrost se désactive automatiquement au bout de 65 heures environ. La durée jusqu'à la désactivation de la fonction dépend de la quantité d'aliments frais stockés.

Conseil : Pour économiser l'énergie, vous pouvez désactiver vous-même la fonction SuperFrost, dès qu'une température de congélation **constante** de -18 °C est atteinte. Contrôlez la température dans la zone de congélation.

Une fois la fonction SuperFrost désactivée, l'appareil se remet à fonctionner à puissance normale.

Fonction SuperFroid ❄

Grâce à la fonction SuperFroid, la zone de réfrigération atteint très rapidement la valeur la plus froide (en fonction de la température ambiante).

Conseil : il est particulièrement recommandé d'enclencher la fonction SuperFroid lorsque vous souhaitez refroidir de grandes quantités d'aliments ou de boissons qui viennent d'être entreposés.

Dès que la fonction SuperFroid est activée, l'appareil fonctionne à puissance frigorifique maximale et la température baisse.

La fonction s'arrête automatiquement au bout de 12 heures environ.

Conseil : pour économiser de l'énergie, vous pouvez désactiver vous-même la fonction SuperFroid dès que les aliments ou les boissons sont suffisamment froids.

Une fois la fonction SuperFroid désactivée, l'appareil se remet à fonctionner à puissance normale.

Fonction DynaCool

Sans le système de refroidissement dynamique (DynaCool), différentes zones de froid apparaissent dans la zone de réfrigération en raison de la circulation naturelle de l'air (l'ai froid et lourd se déplace dans la zone inférieure). Ces zones de froid devraient être utilisées en conséquence lors du stockage des aliments (voir chapitre « Conserver des aliments - zone de réfrigération »).
En revanche, si vous souhaitez entreposer une grande quantité d'aliments du même type (par ex. après les courses hebdomadaires), le système de refroidissement dynamique permet une répartition relativement homogène de la température sur tous les plans de rangement pour que tous les aliments de la zone de réfrigération soient maintenus à peu près à la même température.
Il est possible de régler la température.

Le système de refroidissement dynamique devrait également être enclenché

– lorsque la température ambiante est plus élevée (à partir de 30 °C env.) et

– lorsque l'air est très humide.

Si la fonction de froid dynamique DynaCool est sélectionnée, le ventilateur est prêt à fonctionner : si le compresseur s'enclenche, le ventilateur se déclenche automatiquement.

Conseil : L'activation du système de refroidissement dynamique entraînant une légère augmentation de la consommation d'énergie, le système de refroidissement dynamique devrait être désactivé en cas d'usage normal de l'appareil.

À des fins d'économie d'énergie, le ventilateur s'arrête automatiquement pendant un certain laps de temps, dès que la porte s'ouvre.

Activer ou désactiver la fonction souhaitée

■ Effleurez à l'écran, l'affichage de température de la zone de froid souhaitée.

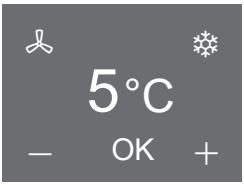

Ecran zone de réfrigération – DynaCool, SuperFroid

Ecran zone de congélation – SuperFrost

La température actuelle et ❄ et ⅄ ou ❄ apparaissent à l'écran.

■ Effleurez le symbole de la fonction souhaitée.

– Le symbole devient orange, la fonction est sélectionnée.

– Le symbole est blanc, la fonction est désélectionnée.

■ Effleurez OK, pour confirmer votre saisie.

- Ou patientez env. 8 secondes après avoir appuyé sur la dernière touche. La saisie est prise en compte automatiquement.

La fonction SuperFroid, SuperFrost ou DynaCool est activée ou désactivée.

Les fonctions activées ne s'affichent **pas** dans l'écran d'accueil.

Après une coupure de courant, une fonction préalablement activée est désactivée.

Affichage de la fonction sélectionnée

- Effleurez à l'écran l'affichage de la température de la zone de froid correspondante.

La température actuelle apparaît à l'écran. Le symbole de la fonction sélectionnée est orange.

L'appareil est équipé d'une alarme sonore pour éviter que la température dans la zone de congélation n'augmente sans que l'on s'en aperçoive et afin d'éviter une perte d'énergie si la porte de l'appareil devait rester ouverte.

Alarme de température

⚠ Risque sanitaire en raison de consommation d'aliments impropres à la consommation.

Si la température est remontée au-dessus du seuil des -18 °C pendant une durée prolongée, vos produits surgelés peuvent commencer à décongeler. Par conséquent, la durée de conservation est réduite.

Vérifiez que vos produits surgelés n'ont pas commencé à décongeler. Si tel est le cas, consommez-les au plus vite ou faites-les cuire ou rôtir avant de les recongeler !

Si la température de la zone de congélation dépasse une certaine plage de valeurs, le symbole 🌡⚠ apparaît en rouge dans l'affichage de température de la zone de congélation.
De plus, un signal sonore retentit jusqu'à ce que l'état d'alarme se termine ou que le signal soit désactivé manuellement.

Cette limite est déterminée par le réglage du sélecteur de température.

L'alarme de température s'affiche uniquement sur l'écran d'accueil et non pendant un réglage.

L'alarme de température a la priorité sur l'alarme de porte.

Les signaux acoustique et optique réagissent notamment dans les cas suivants :

- si vous allumez l'appareil mais que la température dans l'appareil s'écarte trop de la température programmée,
- lorsque trop d'air chaud pénètre à l'intérieur de l'appareil lorsque vous rangez ou sortez des produits surgelés,
- lorsque vous congelez de grandes quantités d'aliments,
- lorsque vous congelez des produits frais chauds,
- lorsqu'il y a une panne de courant,
- l'appareil est défectueux.

Dès que l'état critique est passé, le signal sonore s'arrête et 🌡⚠ s'éteint.

Désactiver l'alarme de température et consulter la température la plus chaude

Si le signal sonore vous gêne, vous pouvez le désactiver. De la même manière, vous pouvez consulter la température la plus chaude qui règne dans la zone de congélation.

- Effleurez .

Le message d'anomalie a été confirmé et le signal sonore s'est arrêté. A l'écran apparaît l'écran d'accueil : dans l'affichage de température de la zone de congélation, la température la plus chaude qui régnait jusqu'à présent dans la zone de congélation, clignote pendant env. 1 minute. Pour terminer, l'affichage de la température bascule sur la température actuelle de la zone de congélation.

Vous pouvez quitter l'affichage de température clignotant :

- Effleurez l'affichage de température du congélateur.

L'affichage clignotant de la température maximale atteinte par la zone de congélation s'éteint. La température effective de la zone de décongélation s'affiche de nouveau en temps réel.

Alarme de porte

L'appareil est équipé d'un système d'alarme afin d'éviter une déperdition énergétique lorsque la porte est ouverte et pour protéger les aliments stockés des effets de la chaleur.

Si la porte de l'appareil reste ouverte de manière prolongée, s'affichera en jaune dans l'affichage de température correspondant. En outre, un signal sonore retentit.

Le délai de déclenchement de l'alarme de porte dépend du réglage sélectionné (réglage d'usine = 1 minute) et peut être modifié (voir chapitre « Autres réglages », section « Modifier le délai de déclenchement de la l'alarme de porte »). L'alarme de porte peut également être désactivée (voir chapitre « Autres réglages », section « Régler/ désactiver le volume des signaux sonores et d'avertissement »).

Dès que la porte de l'appareil est fermée, le signal sonore s'arrête et s'éteint.

L'alarme de porte s'affiche uniquement sur l'écran d'accueil.

En mode réglages, l'alarme de porte est automatiquement désactivée : aucun symbole ne s'affiche et aucun signal sonore ne retentit.

Si aucun signal d'avertissement ne retentit en présence d'une alarme de porte, cela signifie que vous avez désactivé le signal d'avertissement dans le mode réglages (voir chapitre « Autres réglages », section « Régler/ désactiver le volume des signaux sonores et d'avertissement »).

Désactiver l'alarme de porte

Si l'alarme vous dérange, vous pouvez l'interrompre avant la fin.

■ Effleurez ⚠.

La température réelle actuelle s'affiche dans l'affichage de température. Le signal d'avertissement s'éteint.

Autres réglages

Tableau des réglages

Les réglages suivants peuvent être désactivés ou modifiés. Les réglages usine sont présentés dans le tableau en **gras** ou comme niveau marqué en barre à segments.

Réglage		Choix / réglage d'usine
	Activer / Désactiver le mode Party (fêtes)	Activé (symbole orange) / **Désactivé**
	Activer / Désactiver le mode Holiday (vacances)	Activé (symbole orange) / **Désactivé**
	Utiliser la minuterie (Timer QuickCool)	**00:00** - 9:59 h.:min
/	Activer / Désactiver le verrouillage	Activé/**Désactivé**
	Eteindre l'appareil	OK
	Activer / Désactiver le mode Shabbat	Activé (symbole orange) / **Désactivé**
	Modifier le délai jusqu'au déclenchement de l'alarme de porte	Niveau 1 - 7 (niveau 1 = 30 s.) (**niveau 2 = 1 min.**)
@	Paramètre système Miele@home (uniquement visible lors de l'utilisation de clé Wi-Fi)	D'autres possibilités de réglage sont décrits dans les instructions de montage et d'installation, fournies avec la clé.
/	Activer / Désactiver le bip touches	**Activé**/Désactivé
/	Activer / Désactiver le volume des signaux sonores et d'avertissement	Désactivé – Niveau 7
	Régler la luminosité de l'écran	Niveau 1 - 7
°C	Modifier l'unité de température	°C/°F
	Mode expo (uniquement visible lorsqu'il est activé)	**Désactivé**

	Réinitialiser les réglages d'usine	
i	Consulter les informations de votre appareil	Affichages (important pour le message d'une anomalie pour le service après-vente Miele !)
	Rappel : remplacer le filtre à charbon actif	Activé (symbole orange) / **Désactivé**
	Rappel : nettoyer la grille d'aération	Activé (symbole orange) / **Désactivé**

Autres réglages

Dans le mode réglages ‣≡, vous pouvez définir des réglages spécifiques et sélectionner les fonctions souhaitées afin d'adapter votre appareil à vos habitudes.

Vous trouverez de plus amples explications et informations sur ces réglages aux pages suivantes.

En mode réglages, l'alarme de porte ainsi que les messages d'avertissement sont automatiquement désactivés : aucun symbole ne s'affiche et aucun signal sonore ne retentit. Exception : en cas d'anomalie de l'appareil (F+chiffres), le mode réglages est immédiatement quitté. Le code d'anomalie s'affiche à l'écran et un signal sonore retentit (voir chapitre « En cas d'anomalie », section « Messages à l'écran »).

Sélectionner le réglage souhaité

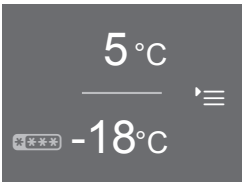

Écran d'accueil

- Effleurez ‣≡.

Mode réglages

- Faites défiler à gauche ou à droite à l'aide des flèches de navigation < ou >.

Au centre de l'écran apparaît le symbole de réglage sélectionnable.

Les prochains symboles s'affichent de part et d'autre en arrière-plan. Toutefois, vous devez faire défiler le menu avant de pouvoir les sélectionner.

- Effleurez le symbole du réglage souhaité (voir section « Tableau des réglages »).

Selon le réglage sélectionné, il existe deux possibilités :

1. Vous accédez à un sous-menu pour une sélection supplémentaire d'un réglage ou pour saisir une valeur.
2. Vous sélectionnez directement le réglage. Le symbole devient orange, signe que la sélection est confirmée. Si le symbole est blanc, la fonction n'est pas activée.

Saisie de valeurs

Toutes les saisies que vous avez activées doivent être validées avec OK. Si la saisie n'est pas confirmée, l'écran bascule au bout de 15 secondes sur l'écran d'accueil, et les valeurs réglées ou modifiées ne sont pas prises en compte.

Quitter le menu (« Retour » ⮌)

A l'aide de ⮌, vous pouvez revenir à l'écran précédent.

Les données ou commandes que vous avez activées sans les valider avec OK ne seront pas enregistrées.

Explications relatives aux réglages correspondants

Activer / Désactiver le mode Party (fêtes)

Cette fonction est conseillée notamment si vous voulez refroidir ou congeler rapidement de grandes quantités d'aliments frais et de boissons et si vous avez besoin de glaçons, par ex. si vous attendez des invités.

Les fonctions SuperFroid, DynaCool et SuperFrost sont automatiquement activées :
les zones de réfrigération et de congélation sont très rapidement refroidies à la valeur la plus froide (en fonction de la température ambiante).

Conseil : Activez la fonction env. 4 heures avant de stocker.

S'il n'est pas possible d'activer le mode Party (fêtes), la zone de réfrigération sera alors désactivée ou le mode Holiday (vacances) sera activé.

Le mode Party (fêtes) se désactive automatiquement au bout de 20 heures. Mais vous pouvez le désactiver auparavant à tout moment.

Après une coupure de courant, un mode Party (fêtes) préalablement activé est désactivé.

Activer / Désactiver le mode Holiday (vacances)

Cette fonction est recommandée, si vous ne voulez pas complètement désactiver la zone de réfrigération, par ex. pendant vos congés et que vous n'avez pas besoin d'une puissance élevée de réfrigération.

La zone de congélation reste activée à -18 °C. La zone de réfrigération est régulée à une température de 15 °C et peut par conséquent fonctionner en économisant de l'énergie.

⚠ Ne stockez pas pendant cette période d'aliments sensibles à la chaleur et facilement périssables comme les fruits, les légumes, le poisson, la viande et les produits laitiers.

A cette température moyenne de la zone de réfrigération, les aliments facilement périssables ne peuvent pas rester longtemps dans le réfrigérateur, et la consommation d'énergie est plus faible qu'en fonctionnement normal.
Cela peut entraîner la formation d'odeurs ou de moisissures, comme cela est le cas lorsque la zone de réfrigération est désactivée et que la porte de l'appareil est fermée.

Le mode Holiday (vacances) activé s'affiche sur l'écran d'accueil.

Ecran d'accueil mode Holiday (vacances)

S'il n'est pas possible d'activer le mode Holiday (vacances), la zone de réfrigération devra alors être désactivée séparément.

Si les fonctions mode Party (fête), SuperFroid ou DynaCool sont activées, ces dernières sont désactivées, dès que le mode Holiday (vacances) est sélectionné.

Utiliser la minuterie ◷ (Timer Quick-Cool)

Vous pouvez programmer la minuterie pour surveiller certaines opérations annexes, notamment si vous souhaitez laisser reposer une pâte au frais. Le signal sonore vous avertira une fois le délai programmé écoulé.

La durée maximale de la minuterie est de 9 heures et 59 minutes.

– Régler la minuterie

- Effleurez ◷.
- Réglez les heures avec + ou —.
- Validez en effleurant OK.

Les heures sont sauvegardées. Vous pouvez désormais régler les minutes.

- Réglez les minutes avec + ou —.
- Validez en effleurant OK.

Les minutes sont sauvegardées. La minuterie commence à s'écouler. Si vous rouvrez la porte de l'appareil, le décompte de la minuterie s'affiche à l'écran. Puis, au bout d'env. 3 secondes, l'affichage bascule sur la page d'accueil.

La minuterie en cours s'arrêtera en cas de consultation ou de correction de la minuterie.

En cas de coupure de courant ou lorsque celui-ci se rétablit, toute minuterie préalablement saisie est supprimée.

– La minuterie s'est écoulée

Un signal sonore retentit et ◷ clignote.

- Effleurez l'écran.

L'écran d'accueil apparaît.

– Modifier la minuterie

- Ouvrez la porte de l’appareil.

◷ et la minuterie qui s'écoule s'affichent pendant 3 secondes à l'écran.

- Pendant ce temps, effleurez la minuterie qui s'écoule.
- Effleurez ✎ pour modifier une minuterie réglée. Procédez comme lorsque vous avez paramétré la minuterie (voir chapitre « Régler la minuterie »).

– Supprimer la minuterie

- Ouvrez la porte de l’appareil.

◷ et la minuterie qui s'écoule s'affichent pendant 3 secondes à l'écran.

- Pendant ce temps, effleurez la minuterie qui s'écoule.
- Effleurez 🗑 pour supprimer une minuterie réglée.

L'écran d'accueil apparaît.

Vous pouvez également passer par le mode réglages pour corriger ou supprimer une minuterie enregistrée.

Activer / Désactiver le verrouillage 🔒/🔓

Le verrouillage permet de prévenir :

– un arrêt involontaire de l'appareil,

– une modification involontaire du réglage de la température,

– une sélection involontaire des fonctions DynaCool, SuperFroid et SuperFrost,

– un dérèglement involontaire des réglages (seule la désactivation du verrouillage est possible).

Vous évitez ainsi que les personnes non autorisées, notamment les enfants, n'enclenchent des fonctions de l'appareil.

Après une coupure de courant, un verrouillage préalablement activé demeure.

– Déverrouiller temporairement le verrouillage 🔒

■ Effleurez l'écran.

🔒 apparaît.

■ Effleurez pendant 6 secondes la touche 🔒.

Vous pouvez réaliser maintenant d'autres réglages (température, fonctions supplémentaires, etc.). Si la porte de l'appareil est de nouveau fermée, le verrouillage est de nouveau activé.

– Désactivation du verrouillage 🔒

■ Effleurez l'écran.

🔒 apparaît.

■ Effleurez pendant 6 secondes la touche 🔒.

L'écran d'accueil apparaît.

■ Effleurez ▸≡.

■ Sélectionnez 🔒.

🔒 devient orange.

■ Effleurez 🔒.

🔓 apparaît à l'écran. Le verrouillage est désactivé.

Eteindre l'appareil ⏻

A l'aide de cette fonction, vous pouvez désactiver tout l'appareil.

L'affichage de la température disparaît de l'écran et ⏻ apparaît.

L'éclairage intérieur s'éteint et la production de froid s'arrête.

⏻ s'éteint au bout de 10 minutes et l'écran est noir (mode économie d'énergie).

Activer / Désactiver le mode Shabbat

Cet appareil propose un mode Shabbat qui permet de faciliter l'observance des pratiques religieuses.

Sont désactivées :

- l'éclairage intérieur qui s'allume porte ouverte,
- toute la signalisation sonore et visuelle,
- l'affichage de la température,
- les fonctions DynaCool, SuperFroid, SuperFrost, mode Party (fêtes) et mode Holiday (vacances) sous réserve qu'elles aient été activées au préalable,
- la minuterie (sous réserve qu'elle ait été activée au préalable).

De la même manière, vous ne pouvez pas procéder à des réglages en mode réglages ▸≡.

Le mode Shabbat se désactive automatiquement au bout de 120 heures.

La signalisation sonore et visuelle étant désactivée, vous devez contrôler que la porte est bien fermée.

Si une panne de courant survient pendant cette période, elle ne sera pas signalée. Après une panne de courant, l'appareil redémarre en mode Shabbat, sous réserve qu'il ait été activé au préalable.

– Activer le mode Shabbat

■ Effleurez .

 devient orange.

Ensuite, s'allume en blanc à l'écran.

Écran Mode Shabbat

Au bout de 3 secondes, s'éteint et l'écran est noir.

– Désactiver le mode Shabbat plus tôt

■ Effleurez l'écran.

 apparaît.

■ Effleurez .

 devient orange.

■ Effleurez .

 devient blanc. La fonction a été désactivée.

Modifier le délai jusqu'au déclenchement de l'alarme de porte

L'appareil dispose d'une alarme de porte. Si une porte de l'appareil reste ouverte de manière prolongée, un signal sonore retentit (sous réserve qu'il n'ait pas été désactivé ; voir section « Régler/désactiver le volume des signaux sonores et d'avertissement ») et apparaît à l'écran (voir chapitre « Alarme de température et de porte », section « Alarme de porte »).

Vous pouvez régler dans la barre de segments la durée jusqu'au déclenchement de l'alarme de porte :
La durée peut être réglée par paliers de 30 secondes, en commençant par 30 secondes (palier 1 = 1 segment rempli) jusqu'à max. 3 minutes et 30 secondes (palier 7 = 7 segments remplis).

Activer / Désactiver le bip touches

A chaque contact d'une zone sélectionnée à l'écran, un bip touches retentit. Vous pouvez l'activer ou le désactiver .

Régler / Désactiver le volume des signaux sonores et d'avertissement

Vous pouvez régler dans la barre de segments le volume des signaux sonores et d'avertissement :
si tous les segments sont remplis, le volume maximum est sélectionné.
Si aucun segment n'est rempli, le signal sonore et d'avertissement est désactivé. apparaît.

Le volume est modifié pendant le réglage.

Les signaux sonores et d'avertissement lors d'une alarme de température, d'un message d'anomalie, d'une coupure de courant de d'une minuterie réglée ne peuvent pas être désactivés.

Réglage de la luminosité de l'écran ☼

Vous pouvez régler la luminosité de l'écran dans la barre de segments : si tous les segments sont remplis, la luminosité maximale est sélectionnée.

La modification de la luminosité est visible pendant le réglage.

Régler l'unité de température °C/°F

Vous pouvez sélectionner pour l'affichage de température à l'écran entre degré Celsius °C et degré Fahrenheit °F.

Désactiver le mode Expo

Le mode Expo permet aux revendeurs de présenter l'appareil sans que l'appareil ne produise de froid. Ce réglage n'a aucune utilité pour le particulier.

Si le mode Expo a été activé à l'usine, s'affiche à l'écran. Vous pouvez désactiver la fonction ici.

Si le mode Expo a été désactivé, il ne peut pas être réactivé via le mode Réglages ▸≡.

Réinitialiser aux réglages d'usine

Tous les réglages de l'appareil sont réinitialisés par défaut, et l'appareil est désactivé.

Consulter les informations ℹ

Les données de l'appareil (désignation du modèle et référence) s'affichent à l'écran.

Conseil : Ces données sont importantes pour signaler une anomalie au service après-vente Miele !

Confirmez avec OK pour quitter l'affichage des informations.

– Afficher les accords de licence

Vous pouvez afficher les licences utilisées sous ©.

Rappel : remplacer le filtre à charbon actif

Cet appareil n'est pas équipé de filtres à charbon actif avec support KKF-FF (Active AirClean). Il est disponible en accessoires en option (voir chapitre « Accessoires », section « Accessoires en option »).

Si le témoin de remplacement du filtre à charbon actif est activé, vous aurez un rappel au bout de 6 mois pour remplacer le filtre à charbon actif (voir chapitre « Nettoyage et entretien », section « Remplacer le(s) filtre(s) à charbon actif »).
apparaît sur l'écran d'accueil dans l'affichage de la température et un signal sonore (si activé) retentit.

Effleurez le symbole pour confirmer le message. Le compteur est réinitialisé et l'affichage rebascule sur l'écran d'accueil.

Rappel : nettoyer la grille d'aération

L'appareil est équipé d'une grille d'aération qui se trouve dans le socle.

Si le témoin de nettoyage de la grille d'aération s'allume, un rappel survient au bout de 12 mois pour enlever les poussières de la grille d'aération (voir chapitre « Nettoyage et entretien », section « Nettoyer la grille d'aération »).
apparaît à l'écran et un signal sonore retentit (si activé).

Conseil : nettoyez la grille d'aération à l'aide d'un pinceau ou de l'aspirateur (utilisez pour ce faire par ex. la brosse à meuble des aspirateurs Miele).

Les dépôts de poussière augmentent la consommation énergétique.

Effleurez le symbole pour confirmer le message. Le compteur est réinitialisé et l'affichage rebascule sur l'écran d'accueil.

⚠ Risque d'explosion provoquée par des mélanges gazeux inflammables.

Certains gaz inflammables risquent de prendre feu en présence de composants électriques.

N'entreposez aucun produit explosif ni aucun produit contenant un gaz propulseur (par ex. une bombe aérosol). Les bombes aérosols correspondantes sont reconnaissables à une indication imprimée ou à un symbole de flamme. Des gaz qui peuvent s'échapper risquent de s'enflammer en raison des composants électriques.

⚠ Risque de dommages à cause des aliments contenant de la graisse ou de l'huile.

Si vous entreposez des aliments contenant de la graisse ou de l'huile dans la contreporte, des fissures risquent d'apparaître dans le plastique, qui peut casser.

Veillez à ce que la graisse ou l'huile ne fuient pas sur les pièces en plastique de l'appareil.

Les différentes zones de froid

La circulation naturelle de l'air crée des différences de température de la zone de réfrigération.

L'air froid, plus lourd, descend dans la partie basse de la zone de réfrigération. Servez-vous des différentes zones de froid quand vous rangez vos aliments dans l'appareil !

Conseil : Veillez à ne pas stocker les aliments de façon trop compacte afin de garantir une bonne circulation de l'air.

Si la circulation de l'air ne suffit pas, le refroidissement diminue et la consommation d'énergie augmente.

N'obstruez pas le ventilateur sur la paroi arrière.

Conseil : Les aliments ne doivent pas toucher la paroi arrière de l'appareil. Ils risqueraient d'y adhérer en gelant.

Zone la moins froide

La zone la moins froide du réfrigérateur se trouve tout en haut, au niveau de la porte de l'appareil. Utilisez cette zone, par exemple pour conserver votre beurre et l'étaler plus facilement ou votre fromage afin d'en préserver les arômes.

Zone la plus froide

La zone la plus froide du réfrigérateur se trouve juste au-dessus du tiroir DailyFresh et sur la face arrière de l'appareil.

Utilisez ces zones pour conserver tous les aliments sensibles à la chaleur et facilement périssables, comme :

- le poisson, la viande et la volaille,
- la charcuterie et les plats cuisinés,
- les plats ou pâtisseries à base d'œufs ou de crème,
- les pâtes fraîches et les pâtes à gâteau, pizza ou quiche,
- les fromages au lait cru et autres produits à base de lait cru,
- les légumes sous cellophane et
- tout autres aliments frais dont la date de péremption est conditionnée par une température de stockage inférieure à 4 °C.

Non approprié pour la zone de réfrigération

Certains aliments ne peuvent pas être stockés à des températures inférieures à 5 °C car ils sont sensibles au froid. L'aspect, la consistance, le goût et/ou la teneur en vitamines de ces aliments peuvent être altérés à des températures trop basses.

Parmi ces aliments, on compte notamment les :

- ananas, avocats, bananes, grenades, mangues, papayes, melons, fruits de la passion, agrumes (comme les citrons, les oranges, les mandarines et les pamplemousses),
- fruits pas assez mûrs,
- aubergines, concombres, pommes de terre, poivrons, tomates, courgettes,
- fromages à pâte dure (parmesan, comté).

Conseils pour l'achat d'aliments

La condition préalable à une longue conservation réside dans la fraîcheur des aliments que vous achetez. La fraîcheur de départ est décisive pour la durée de conservation des aliments.
Vérifiez toujours la date limite de consommation ainsi que la température de conservation appropriée.
Autant que faire se peut, ne brisez pas la chaîne du froid. Par exemple ne laissez pas vos courses trop longtemps dans une voiture.

Conseil : Munissez-vous d'un sac isotherme pour faire vos courses, glissez les aliments les plus fragiles à l'intérieur puis rangez-les dans votre réfrigérateur dès que vous rentrez.

Bien entreposer ses aliments

Laissez vos aliments **dans leur emballage ou couvrez-les soigneusement** (exceptions dans le tiroir DailyFresh). Cela permet d'éviter les transferts d'odeurs, la transmission de germes ou le dessèchement des aliments. Ces mesures valent particulièrement pour la conservation de produits d'origine animale.
En réglant correctement la température de votre appareil et en respectant une hygiène convenable, vous pouvez allonger considérablement la durée de conservation des aliments.

Aliments riches en protéines

Notez que les aliments riches en protéines se gardent moins longtemps. Cela signifie que les crustacés et les fruits de mer se dégradent plus rapidement que le poisson qui lui-même se garde moins longtemps que la viande.

Entreposer des aliments dans le tiroir DailyFresh

Le tiroir DailyFresh réunit des conditions optimales pour stocker vos fruits et légumes.

Par ailleurs, il est possible de régler le taux d'humidité du tiroir PerfectFresh afin de l'adapter au mieux aux aliments conservés. Un taux d'humidité élevé permet de préserver l'humidité des aliments et d'éviter qu'ils ne se dessèchent trop rapidement. La température est proche de celle d'une zone de réfrigération classique.

Rappelez-vous que plus les aliments sont frais au moment de leur achat, mieux ils se conserveront.

Réguler le taux d'humidité dans le tiroir DailyFresh

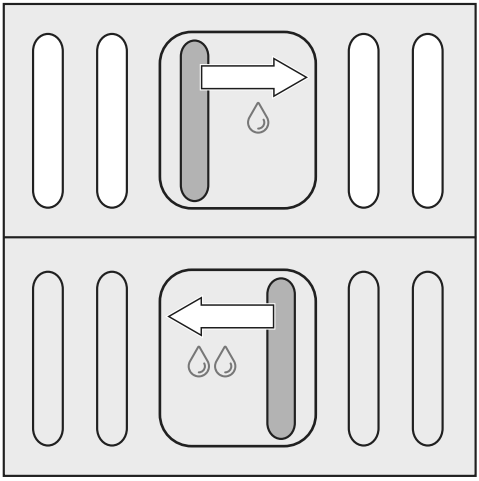

Le curseur de réglage vous permet de réguler le taux d'humidité.

Position du curseur de réglage ♢ = taux d'humidité faible

Pour des raisons d'hygiène, ne conservez ces aliments qu'**emballés ou couverts**.

Position du curseur de réglage ♢♢ = taux d'humidité élevé

Ce réglage convient à la conservation des fruits et légumes.
Le curseur ferme les ouvertures du tiroir de telle sorte que toute l'humidité reste à l'intérieur.

Si les aliments ne sont pas emballés, le taux d'humidité dépend principalement de la nature et de la quantité des aliments stockés.
Si le compartiment est peu rempli, le taux d'humidité peut rester faible.

Conseil : il est alors recommandé de conserver vos aliments dans des emballages hermétiques.

Si le taux d'humidité est trop élevé dans le tiroir, il se peut que de la condensation se forme.
Essuyez l'eau condensée avec un chiffon sec.

Conservation dans le tiroir DailyFresh

Si vous n'êtes pas satisfait(e) de l'état de conservation des aliments, notamment s'ils semblent avoir perdu de leur fraîcheur en peu de temps, veuillez suivre les conseils suivants :

- N'entreposez que des aliments frais. Les conditions de stockage sont très importantes afin d'assurer la fraîcheur des aliments.
- Nettoyez le tiroir avant d'entreposer les aliments.
- Essuyez les aliments très humides avant de les entreposer dans le réfrigérateur.
- Ne conservez pas d'aliments sensibles au froid dans le tiroir (voir chapitre « Aliments non adaptés à la zone de réfrigération »).
- Pour une conservation optimale des aliments, réglez bien la position du curseur de réglage (taux d'humidité faible ou élevé).
- L'humidité contenue dans les aliments stockés peut suffire à produire un taux d'humidité élevé ∂∂ ; en d'autres termes, plus vous stockez d'aliments dans le tiroir, plus l'humidité sera élevée.
  Toutefois, si le taux d'humidité augmente de manière excessive dans le tiroir au niveau ∂∂ et que vos aliments s'abîment, éliminez l'eau de condensation du fond avec un torchon et posez-y une grille ou un objet similaire pour permettre à l'humidité excédentaire de s'écouler.
  Si le taux d'humidité est trop faible, emballez les aliments de façon imperméable à l'air.

Décaler un balconnet

Déplacez le balconnet/le balconnet à bouteilles uniquement lorsque l'appareil est vide.

- Poussez le balconnet vers le haut et retirez-le par l'avant.
- Placez le balconnet à l'endroit de votre choix. Veillez à ce qu'il repose correctement sur les supports.

Décaler les tablettes

Les tablettes sont pourvues de butées d'arrêt qui évitent qu'elles ne soient sorties par mégarde.

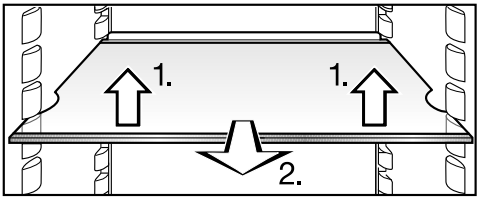

- Les tablettes peuvent être décalées en fonction de la hauteur des aliments.

1. Soulevez-les légèrement par l'avant.
2. Tirez-la un peu vers l'avant, dégagez-la des supports par les encoches et décalez-la vers le haut ou vers le bas.

Le rebord de la baguette de protection arrière doit être orienté vers le haut afin que les aliments ne touchent pas la paroi arrière et n'y restent pas collés.

Déplacer la clayette pour bouteilles

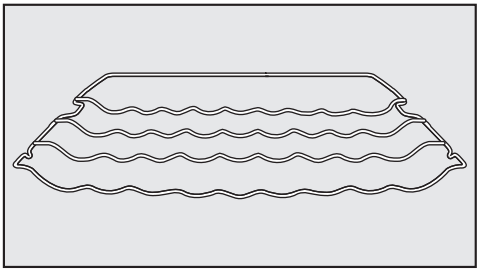

Vous pouvez installer la clayette range-bouteilles de diverses manières dans l'appareil.

- Soulevez la clayette légèrement à l'avant, tirez-la un peu vers l'avant, soulevez-la et dégagez-la des supports par les encoches et décalez-la vers le haut ou vers le bas.

La barre de butée arrière doit être tournée vers le haut afin que les bouteilles ne touchent pas la paroi arrière.

La clayette est pourvue de butées d'arrêt qui évitent qu'elle soit sortie complètement par mégarde.

Retirer le tiroir DailyFresh et les roulettes

Le tiroir DailyFresh est monté sur des roulettes. Vous pouvez l'enlever pour le charger, le décharger ou le nettoyer :

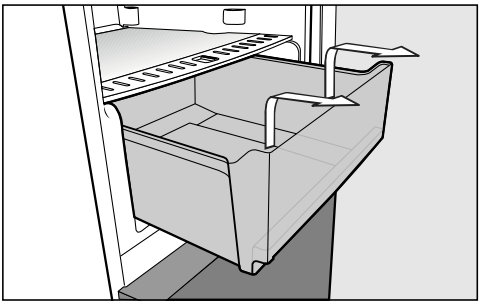

- Sortez le bac jusqu'à la butée puis soulevez-le vers vous.
- Retirez les rails se trouvant au fond de l'appareil.

Déplacer le module tiroir (CompactCase)

Vous pouvez déplacer le module tiroir dans le réfrigérateur selon vos souhaits :

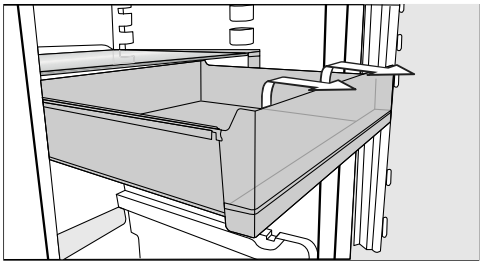

- Tirez le tiroir vers l'avant jusqu'à la butée, puis retirez-le.

⚠ Risque d'endommagement en cas d'insertion incorrecte de la tablette avec le support du CompactCase.

La sonde de température et le support peuvent s'en trouver endommagés et la sonde pourrait ne plus fonctionner correctement.

Ne placez pas la tablette avec son support sur la sonde de température ①.

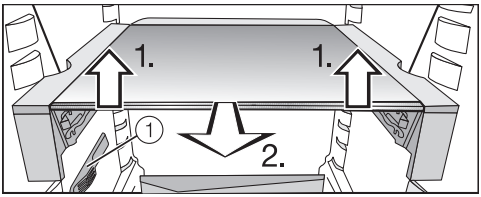

- Soulevez légèrement la tablette, puis tirez-la vers l'avant en faisant passer les encoches au-dessus des surfaces d'appui, puis déplacez-la vers le haut ou vers le bas.
- Remettez le tiroir en place.

Déplacer ou retirer le cale-bouteilles

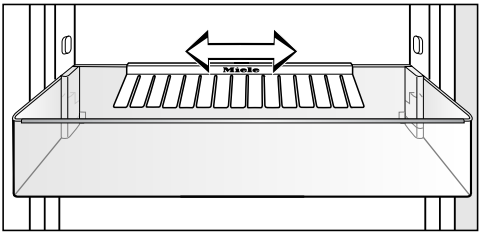

Vous pouvez déplacer la cloison vers la droite ou la gauche. Cela vous permet de dégager davantage de place pour les boissons en brique.

La cloison de maintien peut être entièrement retirée (pour la nettoyer par exemple) :

■ Pour ce faire, retirez la cloison du rebord arrière du balconnet pour bouteilles.

Après le nettoyage, vous pouvez replacer le cale-bouteilles.

Déplacer le filtre à charbon actif

Le filtre à charbon actif avec support KKF-FF (Active AirClean) est disponible en option (voir chapitre « Accessoires », section « Accessoires en option »).

Veillez à conserver des aliments qui sentent fort, notamment certains fromages, comme suit :

– Placez le support avec les filtres à charbon actif sur la tablette où sont stockés les aliments.

– Remplacez auparavant les filtres à charbon selon vos besoins.

– Placez d'autres filtres à charbon actif (avec support) dans l'appareil (voir chapitre « Accessoires », section « Accessoires en option »).

Le support des filtres à charbon actif est placé sur la baguette de protection arrière de la tablette.

- Pour déplacer le filtre à charbon actif, retirez le support du filtre à charbon actif de la baguette de protection en tirant vers le haut.

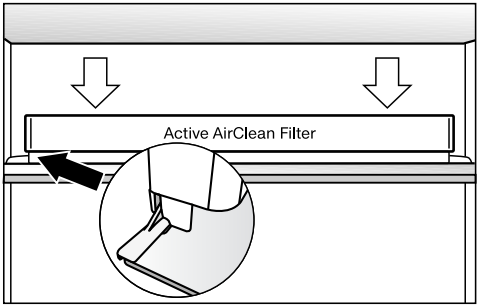

- Placez-les sur la baguette de protection de la tablette souhaitée.

Pouvoir de congélation maximal

Pour que la congélation des aliments s'effectue le plus rapidement possible, il convient de ne pas dépasser la capacité maximale de congélation. Vous trouverez la capacité maximale de congélation en 24 heures sur la plaque signalétique : « Pouvoir de congélation ... kg/24 h ».

La capacité de congélation maximale indiquée a été déterminée en conformité avec la norme DIN EN ISO 15502.

Processus de congélation pour les produits frais.

Les aliments frais doivent être congelés à cœur aussi rapidement que possible afin de conserver leur valeur nutritive, vitamines, aspect et goût.

Plus les aliments sont congelés lentement, plus la quantité de liquide qui s'échappe de chaque cellule est importante. Les cellules se recroquevillent alors. Lors de la congélation, seule une partie du liquide qui s'est échappée peut retourner dans les cellules. Concrètement, ceci signifie que la perte de saveur des aliments est plus importante. Ceci se manifeste par la flaque d'eau qui se forme autour de l'aliment lorsque vous le décongelez.

Si les produits sont congelés rapidement, le liquide a moins de temps pour s'échapper des cellules et passer dans les cavités. Les cellules se contractent bien moins. Lors de la décongélation, la faible quantité de liquide qui est passée dans les cavités peut revenir dans les cellules, et la perte de jus est moindre. Seule une petite tache d'eau se forme !

Conservation de produits surgelés

Pour conserver des produits surgelés vendus dans le commerce, contrôlez lors de l'achat dans le magasin

- si l'emballage n'est pas abîmé,
- la date limite de conservation et
- la température des zones de réfrigération dans lequel l'aliment est vendu. Si la température est supérieure à -18 °C, les produits surgelés se conserveront moins longtemps.

■ Prenez les produits surgelés en dernier et transportez-les dans un sac isotherme ou du papier journal.

■ Rangez vos produits surgelés immédiatement dans le congélateur.

⚠ Ne recongelez jamais des produits entièrement ou partiellement décongelés. Recongelez-les seulement après les avoir cuisinés (en les faisant cuire ou rôtir).

Congélation de produits

Ne congelez que des produits frais et de première qualité !

Conseils pour la congélation

- **Peuvent être congelés** :
  la viande fraîche, la volaille, le gibier, le poisson, les légumes, les fines herbes, les fruits crus, les produits laitiers, le pain et les pâtisseries, les restes, le jaune d'œuf, le blanc d'œuf et de nombreux plats cuisinés.
- **Ne peuvent pas être congelés** :
  les grappes de raisin, les salades vertes, les radis, le raifort, la mayonnaise, les œufs entiers dans leur coquille, les oignons, les pommes et les poires crues.
- Pour préserver la couleur, le goût, l'arôme et la vitamine C de vos légumes, blanchissez-les avant de les congeler. Pour ce faire, faites cuire vos légumes, portion par portion, à l'eau bouillante pendant 2-3 minutes. Retirez ensuite les légumes et refroidissez-les rapidement sous l'eau froide. Pour finir, égouttez les légumes.
- La viande maigre se congèle mieux que la viande grasse et se conserve beaucoup plus longtemps.
- Séparez les côtelettes, biftecks, escalopes et autres viandes avec un film plastique. Vous éviterez ainsi qu'elles ne congèlent en bloc.
- N'assaisonnez pas les aliments crus et les légumes blanchis avant de les congeler et assaisonnez légèrement les plats cuisinés. Certaines épices changent l'intensité du goût lors de la congélation.
- Faites refroidir les boissons et aliments chauds avant de les mettre dans l'appareil frigorifique. Vous éviterez ainsi que les produits déjà congelés ne se réchauffent à leur contact et que votre consommation d'énergie n'augmente.

Emballage des produits à congeler

■ Portionnez les produits à congeler.

– Emballages recommandés

- film plastique
- film de congélation en polyéthylène
- papier d'aluminium
- boîte de congélation

– Emballages à éviter

- papier d'emballage
- papier sulfurisé
- papier cellophane
- sac poubelle
- sac de course usagé

■ Chassez l'air de l'emballage.

■ Fermez l'emballage hermétiquement avec :

- des élastiques
- des clips en plastique
- des ficelles ou
- des bandes adhésives spéciales pour la congélation.

Conseil : Vous pouvez bien entendu utiliser un appareil pour souder les sacs et films de congélation.

- Inscrivez le contenu et la date de congélation sur l'emballage.

Avant la congélation

- Si vous devez congeler plus de 1 kg de produits frais, activez la fonction SuperFrost (voir « Utilisation de la fonction SuperFrost, SuperFroid et DynaCool - Fonction SuperFrost ») pendant quelques instants avant de ranger les aliments dans le congélateur.

Les aliments déjà congelés disposeront ainsi d'une réserve de froid.

Entreposer les aliments

⚠ Risque de dommages à cause d'une charge trop lourde !
Une charge trop lourde peut entraîner des dommages sur le tiroir de congélation/la tablette en verre.
Respectez la charge maximale :
- Tiroir de congélation = 25 kg
- Tablette en verre = 35 kg

Les aliments à congeler ne doivent pas entrer en contact avec des aliments déjà congelés afin d'éviter que ces derniers ne commencent à décongeler.

- Veillez à ce que les emballages soient bien secs pour éviter une congélation en bloc.

– Petite quantité d'aliments à congeler

Congeler les aliments dans les tiroirs de congélation du bas.

- Disposez les aliments à congeler à plat sur le fond des tiroirs de congélation afin que la congélation à cœur se fasse le plus rapidement possible.

– Quantité maximale d'aliments à congeler (voir plaque signalétique)

Si les fentes du ventilateur sont encombrées, la performance de refroidissement est réduite et la consommation d'énergie augmente.
Vérifiez lors de la mise en congélation que les fentes du ventilateur ne sont pas recouvertes.

- Retirez les tiroirs de congélation du haut.
- Disposez les produits de manière à ce qu'ils occupent la plus grande surface possible sur les tablettes en verre du haut, afin qu'ils congèlent le plus vite possible jusqu'à leur centre.

Après le processus de congélation :

- Déposez les aliments congelés dans le tiroir de congélation et réinsérez-le.

Durée de conservation des aliments congelés

La conservation des aliments est elle-même très différente en cas de respect de la température prescrite de - 18° C. Même dans les produits congelés, des process de décongélation fortement ralentis ont lieu. La graisse peut par ex. devenir rance avec l'oxygène. De la viande maigre peut par conséquent être conservée deux fois plus longtemps que la viande grasse.

Les durées de conservation indiquées sont des valeurs références pour la durée de conservation des différents groupes d'aliments dans la zone de congélation.

Groupe d'aliments	Durée de conservation (mois)
Oeuf sur le plat	2 jusqu'à 6
Pain, pâtisseries	2 jusqu'à 6
Fromage	2 jusqu'à 4
Poisson, gras	1 jusqu'à 2
Poisson, maigre	1 jusqu'à 5
Saucisse, jambon	1 jusqu'à 3
Gibier, porc	1 jusqu'à 12
Volaille, bœuf	2 jusqu'à 10
Fruits et légumes	6 jusqu'à 18
Herbes aromatiques	6 jusqu'à 10

Pour des résultats de congélation classiques, la durée de conservation indiquée sur l'emballage est décisive.

Décongélation de produits congelés

Ne recongelez jamais des produits entièrement ou partiellement décongelés. Recongelez-les seulement après les avoir cuisinés (en les faisant cuire ou rôtir).

Vous pouvez décongeler les aliments :

- au four à micro-ondes,
- au four en mode « Chaleur tournante » ou « Décongélation »,
- à température ambiante,
- dans la zone de réfrigération (le froid sera utilisé pour refroidir les autres aliments),
- au four vapeur.

Vous pouvez faire cuire les **morceaux de viande ou de poissons plats** partiellement décongelés dans une poêle chaude.

Décongelez les **morceaux de viande et de poisson** (viande hachée, poulet, filets de poisson, etc.) de manière à éviter tout contact avec les autres aliments. Récupérez l'eau de décongélation et jetez-la avec précaution.

Vous pouvez décongeler les **fruits** à température ambiante dans leur emballage ou dans un saladier couvert.

En général, les **légumes** peuvent être plongés dans l'eau bouillante ou cuits directement dans de la graisse chaude sans être décongelés. Etant donné que leur structure cellulaire est modifiée, le temps de cuisson des légumes surgelés est un peu plus court que celui des légumes frais.

Rafraîchissement rapide de boissons

Pour rafraîchir rapidement des boissons dans la zone de réfrigération, enclenchez la fonction SuperFroid.

Vous souhaitez refroidir une grande quantité de boissons ou vous souhaitez en plus refroidir des boissons dans la zone de congélation, sélectionnez alors dans le mode réglages ▸≡ la fonction mode Party 🍸 (fêtes).

Si vous placez des bouteilles dans le congélateur pour les refroidir plus rapidement, enlevez-les au bout **d'une heure maximum**, sinon elles risquent d'éclater.

Conseil : Pour ne pas oublier les bouteilles dans la zone de congélation, vous pouvez régler en conséquence dans le mode réglage, la minuterie (Timer QuickCool) ◷.

Aménagement intérieur

Retirer le tiroir et la tablette en verre

Les tiroirs peuvent être sortis complètement pour les charger, les décharger ou tout simplement pour les nettoyer.

Vous pouvez également agrandir la zone de congélation de manière flexible. Pour stocker des aliments plus volumineux (par exemple, une dinde ou du gibier), vous pouvez retirer les tablettes en verre entre les tiroirs de congélation.

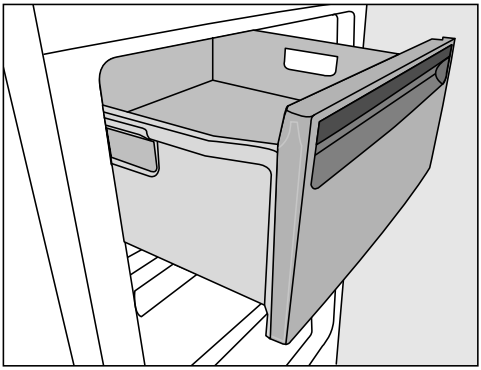

- Sortez les tiroirs jusqu'à la butée puis soulevez-les vers vous.
- Soulevez légèrement la tablette en verre puis glissez-la doucement vers l'avant.

Utiliser les accessoires

Utiliser un accumulateur de froid

L'accumulateur de froid évite une brusque montée de la température dans la zone de congélation en cas de coupure accidentelle de courant. Vous pouvez ainsi prolonger le temps de conservation.

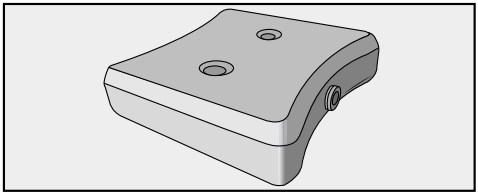

- Déposez l'accumulateur de froid dans le tiroir de congélation supérieur.

Laissez-le pendant 24 heures environ pour qu'il puisse produire sa puissance frigorifique maximale.

– En cas de panne de courant

- Posez l'accumulateur de froid congelé directement sur les aliments surgelés, dans la zone avant du tiroir supérieur.

Conseil : Vous pouvez également utiliser l'accumulateur de froid pour séparer les aliments frais des aliments déjà congelés.

Conseil : L'accumulateur de froid peut également être utilisé pour garder sur une courte durée des plats ou des boissons au frais dans un sac isotherme.

Préparation de glaçons

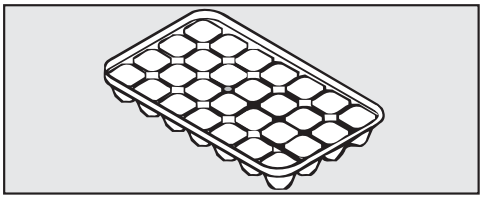

- Remplissez le bac à glaçons aux trois quarts avec de l'eau et posez-le sur le fond du compartiment de congélation.
- Aidez-vous d'un objet à bout rond, une cuillère par exemple pour détacher le bac à glaçons.

Conseil : Les glaçons pourront plus facilement être retirés du bac à glaçons si vous les passez rapidement sous l'eau.

Zone de réfrigération et tiroir DailyFresh

Le dégivrage de la zone de réfrigération et du tiroir DailyFresh est automatique.

Pendant que le compresseur fonctionne, du givre et des gouttelettes d'eau peuvent se former sur la paroi arrière de la zone de réfrigération et du tiroir DailyFresh. Vous n'avez pas besoin de les essuyer, elles s'évaporeront toutes seules sous la chaleur du compresseur.

L'eau de dégivrage s'écoule par un orifice le long d'un petit conduit jusqu'au système d'évaporation qui se trouve au dos de l'appareil.

Pour ce faire, maintenez l'orifice et le conduit d'écoulement propres. L'eau de dégivrage doit toujours pouvoir s'écouler sans problème.

Zone de congélation

L'appareil est pourvu d'un système « NoFrost » permettant d'assurer son dégivrage automatique.

L'humidité pouvant être présente dans la zone de congélation se liquéfie dans l'évaporateur et est automatiquement dégivrée et évaporée à intervalles réguliers.

Grâce au dégivrage automatique, la glace ne s'accumule jamais dans la zone de congélation. Ce système n'entraîne en aucun cas la décongélation des aliments stockés dans l'appareil.

Veuillez vous assurer que l'eau ne pénètre pas dans l'électronique ni dans l'éclairage.

⚠ Risque d'endommagement en cas de pénétration d'humidité.
La vapeur d'un nettoyeur vapeur peut endommager les plastiques et les composants électriques.
N'utilisez en aucun cas de nettoyeur vapeur pour nettoyer votre appareil frigorifique.

L'eau de nettoyage ne doit pas passer par l'orifice d'évacuation de l'eau de dégivrage.

La plaque signalétique apposée à l'intérieur de l'appareil frigorifique ne doit pas être enlevée. Elle vous sera utile en cas de panne !

Conseils pour l'entretien

A l'intérieur de l'appareil, n'utilisez que des produits de nettoyage et d'entretien qui ne présentent aucun risque pour les aliments.

Pour éviter d'endommager toutes les surfaces, **n'utilisez pas** :

- de produits nettoyant à base de soude, d'ammoniaque, d'acide ou de chlorure,
- de produit anti-calcaire,
- de détergent abrasif, comme la poudre, la crème à récurer ou les pierres de nettoyage,
- de détergent contenant des solvants,
- de produit spécial inox,
- de nettoyant pour lave-vaisselle,
- de décapant four en bombe,
- de produit vitres,
- d'éponge et de brosse abrasive,
- de gomme de nettoyage,
- de grattoir métallique acéré !

Pour le nettoyage, nous vous conseillons l'utilisation d'eau tiède additionnée d'un peu de produit vaisselle.

Pour plus d'informations sur le nettoyage, veuillez vous reporter aux pages suivantes.

Préparation de l'appareil au nettoyage

- Arrêtez l'appareil.

⏻ apparaît à l'écran et le système de refroidissement est désactivé.

- Débranchez l'appareil ou retirez le fusible correspondant.
- Sortez tous les aliments qui se trouvent dans l'appareil. Entreposez-les dans un endroit frais.
- Sortez les balconnets de la contre-porte.
- Retirez les tiroirs et les tablettes en verre.
- Démontez toutes les autres pièces amovibles se trouvant à l'intérieur de l'appareil pour les nettoyer

Démonter la tablette

Avant de nettoyer la tablette, retirez la baguette en acier inoxydable et la baguette de protection arrière. Procédez comme suit :

- Posez la tablette sur une surface plane et douce (par exemple un torchon) afin d'éviter les rayures.

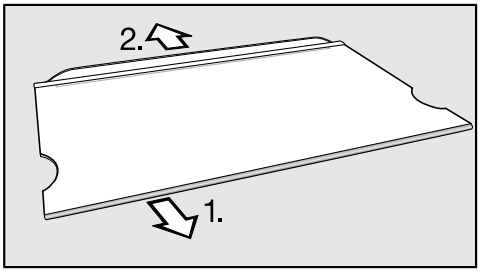

- Retirez la baguette en inox en commençant à tirer doucement d'un côté.
- Retirez la baguette de protection.
- Remontez la baguette en inox et/ou la baguette de protection après le nettoyage.

Retirer le curseur de réglage DailyFresh

Avant de le nettoyer, retirez le curseur de réglage DailyFresh. Procédez de la manière suivante :

- Posez la tablette sur une surface plane et douce (par exemple un torchon) afin d'éviter les rayures.

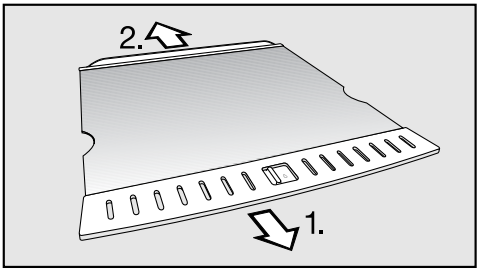

- Retirez la baguette plastique en commençant à tirer doucement d'un côté.
- Fixez à nouveau la baguette en plastique à la tablette après son nettoyage.

Démonter le module tiroir (CompactCase)

- Posez le module tiroir sur une surface douce (par ex. un torchon) sur le plan de travail.

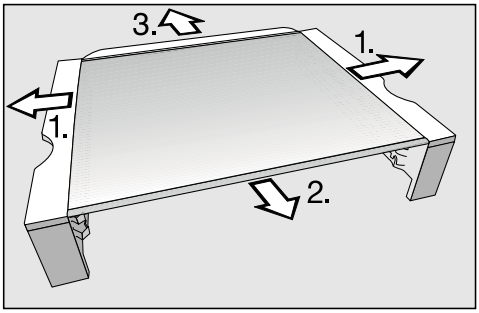

- Retirez les supports de la tablette sur les côtés.
- Retirez la baguette en inox.
- Retirez la baguette de protection.
- Après le nettoyage, fixez de nouveau la baguette en inox, le baguette de protection et les supports sur la tablette.

Nettoyer l'intérieur de l'appareil et les accessoires

L'appareil doit être régulièrement nettoyé, au moins une fois par mois.

Ne laissez pas les salissures sécher, nettoyez-les le plus rapidement possible.

- Nettoyez **l'intérieur** à l'aide d'une éponge propre, d'eau tiède et d'un peu de liquide vaisselle.
- Rincez ensuite à l'eau claire puis séchez avec un chiffon doux.

⚠ Les baguettes en inox des tablettes ne peuvent pas aller au lave-vaisselle !

Retirez les baguettes avant de mettre les tablettes dans le lave-vaisselle.

Les éléments suivants ne peuvent **pas être mis au lave-vaisselle** :

- les baguettes en inox
- les baguettes de protection arrière sur les tablettes
- tous les tiroirs et couvercles des tiroirs (selon modèle)
- la clayette range-bouteilles
- l'accumulateur de froid

- Nettoyez ces accessoires à la main.

⚠ Risque de dommages provoqué par les températures élevées du lave-vaisselle.

Des éléments de l'appareil peuvent devenir inutilisables lors de nettoyage au lave-vaisselle à plus de 55 °C,ils peuvent par exemple se déformer.

Sélectionnez exclusivement les programmes de lave-vaisselle de 55 °C max. pour les éléments que vous pouvez mettre au lave-vaisselle.

Les éléments plastifiés qui entrent en contact avec des colorants naturels, tels que les carottes, les tomates ou le ketchup sont susceptibles de se décolorer au lave-vaisselle. Cette coloration n'altère en rien la robustesse des éléments concernés.

Les pièces suivantes peuvent être mises **au lave-vaisselle** :

- le balconnet pour bouteilles, le balconnet à œufs, le bac à glaçons (fournis en fonction du modèle)
- les balconnets dans la contre-porte
- les tablettes (sans les liserés)
- les rails
- le support pour le filtre à charbon (disponible en accessoire en option)

- Nettoyez régulièrement la rigole et l'orifice d'évacuation à l'aide d'un bâtonnet pour que l'eau de dégivrage puisse s'écouler sans problème.
- Retirez aussi le tiroir DailyFresh.

- Laissez les portes de l'appareil ouvertes un instant afin d'aérer suffisamment et éviter ainsi la formation de mauvaises odeurs.

Nettoyer la façade et les parois latérales

Des dépôts déjà incrustés sont plus difficiles, voire impossibles à retirer. Les surfaces sont susceptibles de se décolorer ou de s'altérer.

Nous recommandons d'éliminer les salissures présentes sur la façade et les parois latérales le plus vite possible.

Toutes les surfaces sont sensibles aux rayures et risquent de se tacher au contact de produits de nettoyage inappropriés.

Veuillez consulter la section « Conseils pour l'entretien » au début du présent chapitre.

- Nettoyez la façade de l'appareil à l'aide d'un carré vaisselle propre, de produit vaisselle et d'eau chaude. Vous pouvez également utiliser un chiffon propre et humide en microfibres, sans détergent.
- Rincez ensuite à l'eau claire puis séchez avec un chiffon doux.

Surfaces en inox :

La façade est recouverte d'un revêtement haut de gamme en inox anti-trace (CleanSteel) qui protège des salissures et facilite son nettoyage.

⚠ N'utilisez **aucun produit de nettoyage spécial inox sur ces surfaces.** Vous risqueriez d'abîmer la pellicule de protection !

Ne traitez pas ces surfaces avec du **produit spécial inox de Miele**, vous laisserez des traces visibles !

Nettoyer la grille d'aération

Les dépôts de poussière augmentent la consommation énergétique.

- Nettoyez régulièrement la grille d'aération à l'aide d'un pinceau ou de l'aspirateur (utilisez pour ce faire par ex. la brosse à meuble des aspirateurs Miele).

Conseil : Si vous souhaitez avoir automatiquement un rappel tous les 12 mois, activez le témoin de nettoyage de la grille d'aération (voir chapitre « Autres réglages », section « Rappel : nettoyer la grille d'aération ⊛ »).

Nettoyage du joint de porte

Si le joint de porte est endommagé ou s'il glisse de la rainure, la porte de l'appareil ne ferme éventuellement pas correctement, et la puissance frigorifique diminue. De l'eau de condensation s'accumule à l'intérieur et du givre peut se former.

N'endommagez pas le joint de porte et vérifiez que le joint de porte ne glisse pas de la rainure.

⚠ Risque de dommages à cause de nettoyage incorrect.

Si un corps gras est appliqué sur le joint de porte, il risque de devenir poreux.

N'appliquez aucun corps gras sur le joint de porte.

- Nettoyez régulièrement le joint à l'eau claire puis séchez-le soigneusement à l'aide d'un chiffon.

Mettre en service l'appareil après son nettoyage

- Replacez tous les éléments dans l'appareil.
- Rebranchez l'appareil puis mettez-le en marche.
- Pour accélérer la production de froid de la zone de congélation, activez la fonction SuperFrost pendant quelques temps.
- Pour accélérer la production de froid de l'appareil, activez la fonction SuperFroid.
- Déposez les aliments dans le réfrigérateur puis fermez la porte.
- Replacez les tiroirs de congélation avec les aliments dans la zone de congélation puis fermez la porte.
- Pour désactiver la fonction SuperFrost, appuyez sur la touche correspondante une fois atteinte la température minimale de congélation constante de - 18 °C.

Remplacer le filtre à charbon actif

Le filtre à charbon actif avec support KKF-FF (Active AirClean) est disponible en option (voir chapitre « Description de l'appareil », section « Accessoires »).

Remplacez le filtre à charbon actif situé dans le support tous les 6 mois environ.

Si vous souhaitez avoir un rappel automatique tous les 6 mois, activez le témoin de remplacement de filtre à charbon actif (voir chapitre « Autres réglages », section « Rappel : remplacer le filtre à charbon actif »).

Vous pouvez vous procurer des filtres à charbon actif KKF-RF chez votre revendeur, auprès du service après-vente Miele ou sur la boutique en ligne Miele.

Conseil : Le support du filtre à charbon est adapté au lave-vaisselle.

- Retirez le support du filtre à charbon actif de son logement en tirant vers le haut.

Les filtres à charbon actif utilisés ne doivent pas toucher la paroi arrière de l'appareil, car ils pourraient coller à la paroi en raison de l'humidité.

Placez correctement les nouveaux filtres à charbon actif dans le support de sorte qu'ils ne dépassent pas du bord du support.

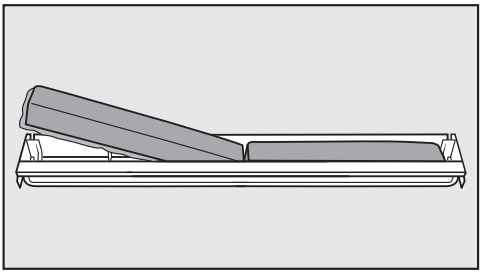

- Sortez les deux filtres à charbon actif puis placez-en deux nouveaux dans leur support, bordure vers le bas.

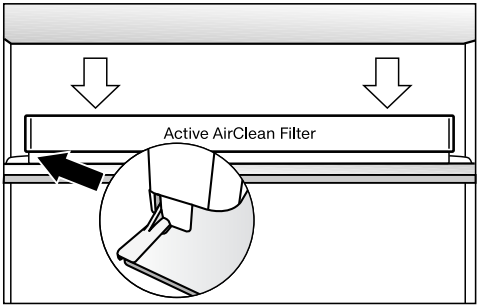

- Replacez le logement des filtres au centre de la bordure arrière d'une tablette, jusqu'à ce que vous entendiez un déclic.
- Pour confirmer le changement de filtres, effleurez ⊛.

Le témoin pour le remplacement des filtres à charbon actif s'éteint et le compteur est réinitialisé.

Vous pouvez régler la plupart des défauts ou anomalies courants par vous-même. Dans bon nombre de cas, vous économiserez ainsi du temps et de l'argent car vous n'aurez pas besoin de faire appel au service après-vente.

Les tableaux suivants vous aideront à déceler la cause d'un défaut ou d'une anomalie et à y remédier.

En cas de panne ou d'anomalie, évitez d'ouvrir la porte de l'appareil afin de réduire au maximum la perte de froid.

Problème	Cause et solution
L'appareil ne refroidit pas et l'éclairage intérieur ne fonctionne pas quand la porte de l'appareil est ouverte.	L'appareil n'est pas allumé. ■ Allumez l'appareil.
	La fiche de l'appareil n'est pas bien enfoncée dans la prise ou la fiche de l'appareil n'est pas bien enfoncée dans la prise de l'appareil. ■ Branchez la fiche dans la prise, et la fiche de l'appareil dans la prise de l'appareil.
	Le fusible de l'installation domestique s'est déclenché. Vérifiez si l'appareil, la tension domestique ou un autre appareil sont défectueux. ■ Contactez un électricien ou le service après-vente.
Le compresseur fonctionne en continu.	Ceci n'est pas une anomalie. Quand les besoins en froid sont moins importants, le compresseur se règle automatiquement sur une vitesse inférieure afin d'économiser de l'énergie : sa durée de fonctionnement augmente proportionnellement.
Le compresseur fonctionne de plus en plus souvent et de plus en plus longtemps et la température à l'intérieur de l'appareil est trop basse.	Les fentes d'aération et de ventilation sont obstruées ou empoussiérées. ■ Ne recouvrez pas les fentes d'aération et d'évacuation de l'air. ■ Dépoussiérez-les régulièrement.

Problème	Cause et solution
	Les portes ont été ouvertes trop souvent ou vous avez récemment congelé de grandes quantités d'aliments frais. ■ N'ouvrez la porte qu'en cas de besoin et gardez-la ouverte le moins longtemps possible. La température requise revient peu à peu à la normale.
	Les portes de l'appareil n'ont pas bien été fermées. Il se peut qu'une épaisse couche de givre se soit déjà formée. ■ Fermez les portes de l'appareil. La température requise revient peu à peu à la normale. Si une couche épaisse de glace s'est déjà formée, la production de froid diminue, ce qui fait augmenter la consommation d'énergie. ■ Dégivrez l'appareil et nettoyez-le.
	La température ambiante est trop élevée. Plus la température ambiante est élevée, plus le compresseur fonctionne longtemps. ■ Suivez les indications du chapitre « Conseils d'installation », section « Lieu d'installation ».
	La température à l'intérieur de l'appareil est réglée à une valeur trop basse. ■ Corrigez les réglages de température.
	Une grande quantité d'aliments a été mise à congeler en même temps. ■ Suivez les indications du chapitre « Congélation et conservation ».
	La fonction SuperFroid est encore enclenchée. ■ Pour économiser de l'énergie, vous pouvez désactiver manuellement la fonction SuperFroid.
	La fonction SuperFrost est encore enclenchée. ■ Pour économiser de l'énergie, vous pouvez désactiver manuellement la fonction SuperFrost.

Problème	Cause et solution
Le compresseur s'enclenche de moins en moins souvent et de moins en moins longtemps, la température à l'intérieur de l'appareil augmente.	Ceci n'est pas une anomalie. La température réglée est trop élevée. ■ Corrigez les réglages de température. ■ Contrôlez de nouveau la température 24 h plus tard.
	Les aliments congelés commencent à décongeler. La température ambiante est inférieure à la température admise pour cet appareil. Le compresseur s'enclenche moins souvent lorsque la température ambiante est trop basse. La température de la zone de congélation risque donc de trop augmenter. ■ Suivez les indications du chapitre « Instructions de montage », section « Lieu d'installation ». ■ Augmentez la température ambiante.
Le joint de porte est endommagé ou doit être remplacé.	Le joint de porte peut être remplacé sans outil. ■ Remplacez le joint de porte. Il est disponible auprès de votre revendeur ou du service après-vente.
L'appareil est givré ou de l'eau de condensation se forme à l'intérieur de l'appareil.	Le joint de porte a glissé de la rainure. ■ Vérifiez si le joint de porte est bien calé dans la rainure.
	Le joint de porte est endommagé. ■ Vérifiez si le joint de porte est endommagé.

Messages à l'écran

Message	Cause et solution
s'allume à l'écran, l'appareil ne produit pas de froid bien que les commandes de l'appareil et l'éclairage intérieur continuent de fonctionner.	Le **mode Expo** est activé. ■ Désactivez le mode expo (voir chapitre « Autres réglages », section « Désactiver le mode expo »).
L'écran n'affiche rien. Il reste noir.	Le **mode d'économie d'énergie** est activé : si l'appareil n'a pas été utilisé pendant un certain temps (env. 10 minutes), l'écran désactive automatiquement tous les affichages. ■ Effleurez l'écran. Le dernier affichage réapparaît à l'écran.
	Le **mode Shabbat** est activé : l'éclairage intérieur est désactivé et l'appareil refroidit. ■ Effleurez l'écran. Ensuite, apparaît en blanc à l'écran (voir chapitre « Autres réglages », section « Activer/désactiver le mode Shabbat »).
s'allume à l'écran et il est impossible d'utiliser l'appareil.	Le **verrouillage** est activé. ■ Déverrouillez brièvement l'appareil ou désactivez complètement le verrouillage (voir chapitre « Autres réglages », section « Activer/désactiver le verrouillage »).
s'allume dans l'affichage de température de la zone de réfrigération et un signal sonore retentit.	Le réglage **Rappel : remplacer le filtre à charbon actif** est activé : vous êtes invité à remplacer le filtre à charbon actif (Active AirClean). ■ Confirmez le remplacement de filtre en effleurant à l'écran, et remplacez les filtres à charbon actif dans le support (voir chapitre « Nettoyage et entretien », section « Remplacer le filtre à charbon actif »).

Message	Cause et solution
s'allume à l'écran et un signal sonore retentit.	Le réglage **Rappel : nettoyer la grille d'aération** est activé : vous êtes invité à nettoyer la grille d'aération. ■ Confirmez le message en appuyant sur à l'écran et nettoyez la grille d'aération (voir chapitre « Nettoyage et entretien », section « Nettoyer la grille d'aération »).
s'allume en jaune dans l'affichage de température de la zone de réfrigération et/ou de la zone de congélation ; un signal sonore retentit.	L'**alarme de porte** a été activée (voir chapitre « Alarme de température et de porte »). ■ Effleurez à l'écran. Le message d'avertissement a été confirmé et le signal sonore s'éteint. La température effective s'affiche de nouveau en temps réel. ■ Refermez la porte de l'appareil. L'alarme s'arrête.

Message	Cause et solution
Dans l'affichage de température de la zone de congélation devient rouge, et un signal sonore retentit.	L'**alarme de température** a été activée (voir aussi « Alarme de température et de porte »). La zone de congélation est plus chaude / froide que la température de réglage. Voici quelques causes possibles : – la porte de l'appareil a été ouverte souvent. – vous avez congelé une grande quantité d'aliments sans activer la fonction SuperFrost, – il y a eu une panne de courant prolongée (coupure de courant). – lorsque l'appareil est défectueux. ■ Effleurez à l'écran. Le message d'avertissement a été confirmé : s'éteint et le signal sonore s'arrête. L'écran d'accueil s'affiche: dans l'affichage de température de la zone de congélation, la température la plus chaude qui régnait jusqu'à présent dans la zone de congélation clignote pendant env. 1 minute. Pour terminer, l'affichage de la température bascule sur la température actuelle de la zone de congélation. Vous pouvez quitter l'affichage de température clignotant : ■ Effleurez l'affichage de température du congélateur. L'affichage de la température maximale atteinte par la zone de congélation s'éteint. La température effective de la zone de congélation s'affiche de nouveau en temps réel. ■ Remédiez à l'état d'alarme. ■ Selon la température, vérifiez si les aliments sont déjà partiellement, voire entièrement décongelés. Dans ce cas, faites cuire les produits avant de les recongeler.

Message	Cause et solution
-C ⚠ s'allume en rouge à l'écran et un signal d'alarme retentit.	Une **panne de courant** est indiquée : au cours des heures ou des jours qui ont suivi la panne de courant, la température de l'appareil a beaucoup trop augmenté. ■ Effleurez -C ⚠ à l'écran. Le message d'anomalie a été confirmé : -C ⚠ s'éteint et le signal sonore s'arrête. A l'écran apparaît l'écran d'accueil : dans l'affichage de température de la zone de congélation, la température la plus chaude qui régnait jusqu'à présent dans la zone de congélation, clignote pendant env. 1 minute. Pour terminer, l'affichage de la température bascule sur la température actuelle de la zone de congélation. Vous pouvez quitter l'affichage de température clignotant : ■ Effleurez l'affichage de température du congélateur. L'affichage de la température maximale atteinte par la zone de congélation s'éteint. La température effective de la zone de décongélation s'affiche de nouveau en temps réel. L'appareil continue à fonctionner avec le dernier réglage de température. ■ Remédiez à l'état d'alarme. ■ Selon la température affichée à l'écran, vérifiez que les aliments n'ont pas commencé à décongeler. Le cas échéant, cuisinez-les avant de les congeler à nouveau.

Message	Cause et solution
⚠ **devient rouge à l'écran, un code d'anomalie F avec des chiffres apparaît, et un signal sonore retentit.**	Une anomalie a été détectée. ■ Désactivez le signal sonore en effleurant 🔇 à l'écran. ■ Contactez le service après-vente Miele. Pour le message d'anomalie, vous avez besoin en plus du code d'anomalie affiché, du modèle et du numéro de fabrication de votre appareil. Vous pouvez directement les afficher. ■ Effleurez pour ce faire ℹ à l'écran. Les caractéristiques nécessaires de l'appareil s'affichent à l'écran. En confirmant avec OK vous quittez l'affichage d'informations, et le code d'anomalie s'affiche de nouveau. Vous pouvez aussi désactiver l'appareil directement de l'affichage des anomalies. ■ Effleurez ⏻.
	Une **anomalie** s'affiche : cet affichage est prioritaire et interrompt immédiatement tout autre réglage que vous effectuez. Une anomalie s'affiche en priorité avant une alarme de porte et/ ou une alarme de température.

L'éclairage intérieur ne fonctionne pas.

Problème	Cause et solution
L'éclairage intérieur ne fonctionne pas.	L'appareil n'est pas allumé. ■ Allumez l'appareil.
	Le **mode Shabbat** est activé : l'écran est noir et l'appareil refroidit. ■ Effleurez l'écran. Ensuite, apparaît en blanc à l'écran (voir chapitre « Autres réglages », section « Activer/désactiver le mode Shabbat »).
	L'éclairage intérieur s'éteint automatiquement au bout d'env. 15 minutes d'ouverture de la porte en raison d'un risque de surchauffe. Si ce n'est pas le cas, cela signale une anomalie technique. ⚠ Risque d'électrocution en raison d'éléments non protégés sous tension. En retirant le cache de l'ampoule, vous pouvez toucher les parties conductrices. Ne retirez pas le cache de l'ampoule. Seul le service après-vente est habilité à remplacer les ampoules de l'éclairage LED. ⚠ Risque de blessure par l'éclairage LED ! Cet éclairage correspond au groupe de risque RG 2. Si le cache est défectueux, cela peut provoquer des blessures oculaires. Si le cache de la lampe est défectueux, ne fixez pas directement l'éclairage à proximité immédiate à l'aide d'instruments optiques (une loupe ou similaire). ■ Contactez le service après-vente Miele.

Problèmes généraux liés à l'appareil

Problème	Cause et solution
Un produit congelé reste fixé par le gel.	L'emballage de l'aliment n'était pas sec lorsqu'il a été placé au congélateur. ■ Décollez-le avec un objet plat à bout rond, le manche d'une cuillère par exemple.
Les parois externes de l'appareil sont chaudes.	Ceci n'est pas une anomalie. La chaleur dégagée par le processus de réfrigération est réutilisée pour empêcher la formation de condensation.
Aucun signal d'alarme ne retentit, alors que la porte de l'appareil est ouverte depuis un certain temps.	Ceci n'est pas une anomalie ! Vous avez désactivé le signal d'avertissement dans le mode Réglages (voir chapitre « Autres réglages », section « Régler/désactiver le volume des signaux sonores et d'avertissement 🔊 »).

Bruits normaux	Quelle est leur origine ?
Brrrr....	Le vrombissement vient du moteur (compresseur). Il peut être plus fort pendant un moment donné, lorsque le moteur se met en route.
Blubb, blubb....	Les gargouillements ou les ronronnements viennent du fluide réfrigérant qui passe dans les conduits.
Clic...	Les cliquetis sont audibles lorsque le thermostat active ou désactive le moteur.
Sssrrrrr....	Un léger bruit de fond provenant de la circulation d'air peut se faire entendre à l'intérieur de l'appareil.
Crac ...	Des bruits de craquement peuvent se faire entendre en cas d'expansion de certains matériaux de l'appareil.
N'oubliez pas qu'on ne peut pas éviter les bruits de moteur et d'arrivée du fluide dans le circuit frigorifique.	

Bruits	Cause et solution
Claquement, cliquètement	L'appareil n'est pas d'aplomb. Ajustez-le à l'aide d'un niveau à bulle. Utilisez pour ce faire les pieds réglables situés sous l'appareil ou utilisez des cales.
	L'appareil est en contact avec d'autres meubles ou d'autres appareils. Éloignez-le.
	Des tiroirs, paniers ou surfaces bougent ou coincent. Contrôlez les pièces amovibles et replacez-les correctement le cas échéant.
	Des bouteilles ou des récipients se touchent. Déplacez-les légèrement afin qu'ils ne se touchent plus.

Contact en cas d'anomalies

Vous n'arrivez pas à résoudre la panne par vous même ? Contactez le service après-vente Miele ou votre revendeur Miele.

Les numéros de téléphone du service après-vente Miele figurent en fin de notice.

Veuillez indiquer le modèle et la référence de votre appareil. Ces deux indications figurent sur la plaque signalétique.

La plaque signalétique est située à l'intérieur de l'appareil.

Affichage des caractéristiques techniques

Vous trouverez ces informations dans le mode Réglage, sous Informations ℹ (voir chapitre « Autres réglages », section « Consulter les informations ») ou sur la plaque signalétique située à l'intérieur de l'appareil.

– Afficher les accords de licence

Vous pouvez afficher les licences utilisées sous ©.

Garantie

La garantie est accordée pour cet appareil selon les modalités de vente par le revendeur ou par Miele pour une période de 24 mois.

Pour plus d'informations reportez-vous aux conditions de garantie fournies auprès du service après-vente Miele.

L'appareil doit exclusivement être raccordé à l'aide du câble d'alimentation joint (courant alternatif 50 Hz, 220 - 240 V).

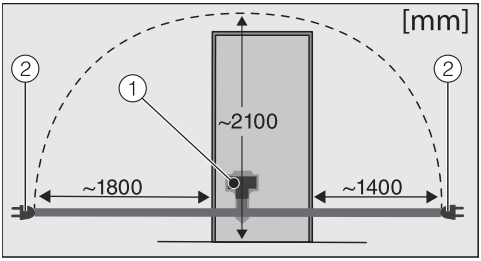

① Raccordement au réseau
② Fiche

Un câble d'alimentation plus long est disponible auprès du service après-vente.

Prévoyez un fusible d'au moins 10 A.

Branchez exclusivement l'appareil à une prise de courant réglementaire reliée à la terre. L'installation électrique doit être conforme aux normes EDF.

Afin que l'appareil puisse être rapidement coupé du réseau électrique, la prise de courant ne doit pas se trouver derrière l'appareil. Elle doit rester accessible en cas d'urgence.

Si la prise de courant n'est plus accessible pour l'utilisateur, l'installation doit être équipée d'un dispositif de sectionnement pour chaque pôle. Ce dispositif peut être constitué d’un interrupteur à ouverture de contact de min. 3 mm. Il peut s’agir d’un disjoncteur automatique, de fusibles ou de contacteurs (conformes à la norme EN 60335).

La fiche ainsi que le câble d'alimentation de l'appareil ne doivent pas toucher l'arrière de cet appareil, étant donné que la fiche et le câble d'alimentation risqueraient d'être endommagés par les vibrations de l'appareil. Cela pourrait provoquer un court-circuit.

Evitez aussi de brancher d'autres appareils à des prises situées derrière l'appareil.

Il est interdit d'effectuer le branchement avec une rallonge car celle-ci n'assure pas la sécurité nécessaire (risque de surchauffe).

Branchement électrique

Ne branchez jamais l'appareil sur des îlots d'onduleurs, utilisés pour une alimentation électrique autonome comme une **alimentation en énergie solaire** par exemple.
Sinon, le dispositif de coupure de sécurité risque de s'enclencher au moment de la mise sous tension de l'appareil, en raison de crêtes de tension. Cela risque d'endommager l'électronique. De même, n'utilisez jamais l'appareil avec des **fiches à économie d'énergie** car l'alimentation réduite en énergie provoquerait un échauffement de l'appareil.

Brancher l'appareil

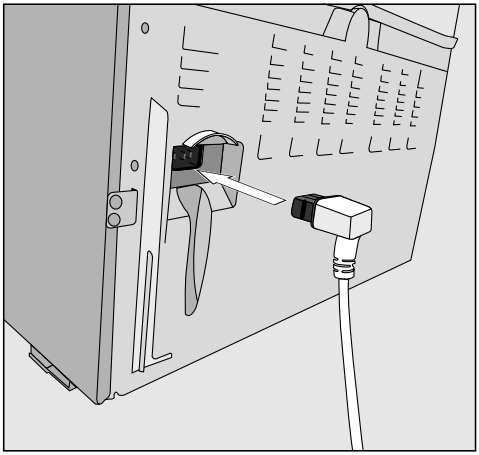

- Branchez la fiche de l'appareil au dos de l'appareil.

Vérifiez que la fiche est correctement enfoncée.

- Enfoncez bien la fiche de l'appareil dans la prise.

Votre appareil est désormais raccordé.

L'écran affiche : ⏻.
Suivez les étapes décrites au chapitre « Mise en marche et arrêt de l'appareil », section « Allumer l'appareil ».

⚠ Risque d'incendie et de dommages provoqué par des appareils qui dégagent de la chaleur.

Les appareils qui dégagent de la chaleur peuvent s'enflammer et l'appareil frigorifique peut prendre feu.

Ne placez pas les appareils qui dégagent de la chaleur sur l'appareil, comme un mini-four, une plaque électrique ou un grille-pain sur l'appareil frigorifique.

⚠ Risque d'incendie et de dommages provoqué par des flammes non recouvertes.

Les flammes non recouvertes peuvent mettre le feu à l'appareil frigorifique.

Maintenez éloigné l'appareil frigorifique des flammes non recouvertes, par ex. une bougie.

Installation côte à côte

⚠ Risque de dommages provoqué par l'eau condensée sur les parois extérieures de l'appareil.

Lorsque le taux d'humidité est élevé, de la condensation peut s'accumuler sur les parois extérieures de l'appareil et peut engendrer une corrosion.

Ne placez pas directement d'appareil frigorifique côte-à-côte avec d'autres modèles.

Cet appareil ne doit pas être installé en combinaison « side-by-side » (côte à côte), car il n'est pas équipé de résistances intégrées dans les parois latérales.

Informez-vous auprès de votre revendeur pour savoir quelle combinaison est possible avec votre appareil.

Lieu d'installation

Choisissez une pièce très peu humide que vous pouvez aérer facilement.

Au moment de choisir le lieu d'installation, gardez à l'esprit que la consommation énergétique de l'appareil augmente lorsqu'il est à proximité immédiate d'un chauffage, d'une cuisinière ou de toute autre source de chaleur. Évitez également une exposition directe au soleil.
Plus la température ambiante est élevée, plus le compresseur fonctionne longtemps et plus la consommation d'électricité augmente.

Lors de l'installation de l'appareil, contrôlez aussi les points suivants :

- La prise de courant ne doit pas se trouver derrière l'appareil. Elle doit rester accessible en cas d'urgence.
- La fiche et le câble d'alimentation ne doivent pas entrer en contact avec le dos de l'appareil. Ils pourraient être endommagés par les vibrations de l'appareil.
- Evitez aussi de brancher d'autres appareils à des prises situées derrière l'appareil.

⚠ Risque de dommages provoqué par l'eau condensée sur les parois extérieures de l'appareil.

Lorsque le taux d'humidité est élevé, de la condensation peut s'accumuler sur les parois extérieures de l'appareil et peut engendrer une corrosion.

En prévention, nous recommandons d'installer l'appareil dans une pièce sèche et/ou climatisée et suffisamment aérée.

Une fois l'installation effectuée, assurez-vous que la porte de l'appareil ferme correctement, que les fentes d'aération et d'évacuation d'air ne sont pas recouvertes et que l'appareil a été correctement installé.

Classe climatique

Votre appareil est conçu pour fonctionner pour une classe climatique donnée (plage de température ambiante). Veuillez respecter les limites indiquées sur la plaque signalétique placée à l'intérieur de l'appareil.

Classe climatique	Température ambiante
SN	+ 10 °C à + 32 °C
N	+ 16 °C à + 32 °C
ST	+ 16 °C à + 38 °C
T	+ 16 °C à + 43 °C

Une température ambiante plus basse entraîne un arrêt relativement long du compresseur. Il est possible que la température à l'intérieur de l'appareil augmente excessivement, ce qui peut provoquer des dommages.

Aération et évacuation d’air

⚠ Risque d'incendie et de dommages en raison d'une aération insuffisante.

Si l'appareil n'est pas suffisamment aéré, le compresseur réagit plus souvent et fonctionne pendant une durée prolongée. Cela entraîne une consommation énergétique plus élevée et une augmentation de la température de fonctionnement du compresseur, ce qui risque d'endommager ce dernier.

Vérifiez que l'appareil frigorifique reçoit suffisamment d'air et peut évacuer l'air chaud.

Respectez impérativement les consignes concernant les fentes d'aération et d'évacuation de l'air. Les fentes d'aération et d'évacuation ne doivent jamais être recouvertes ni obstruées.

L’air présent sur la face arrière de l’appareil a tendance à se réchauffer.

Monter les entretoises murales jointes

Afin de respecter les indications relatives à la consommation d'électricité et d'éviter la formation de condensation lorsque la température ambiante est élevée, utilisez les entretoises murales. Prévoyez une augmentation de la profondeur de l'appareil de 15 mm environ une fois les entretoises murales montées. Le fait de ne pas les monter n'a aucune incidence sur le fonctionnement de l'appareil. Toutefois, un écart réduit entre l'appareil et le mur augmente légèrement la consommation d'énergie.

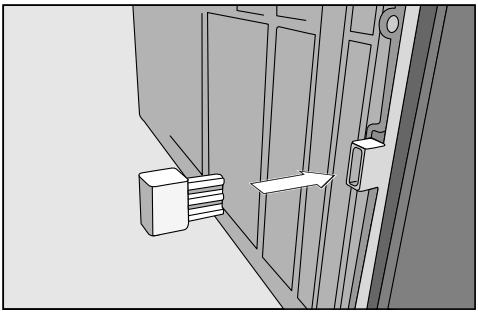

- Montez les entretoises murales au dos de l'appareil, en bas à gauche et à droite.

Installation

⚠ Faites appel à une deuxième personne pour installer l'appareil.

⚠ Installez l'appareil uniquement lorsqu'il n'est pas chargé.

⚠ Déplacez l'appareil avec précaution sur des sols fragiles pour éviter de les endommager.

Pour une installation plus facile, des poignées de transport se trouvent en haut sur l'arrière de l'appareil et des roulettes de transport en bas de l'appareil.

- Placez l'appareil le plus près possible de son emplacement prévu.
- Branchez votre appareil comme indiqué au chapitre « Branchement électrique ».
- Déplacez l'appareil avec précaution jusqu'à son emplacement prévu.
- Placez directement les entretoises (si elles sont montées) au dos de l'appareil, elles doivent toucher le mur.

Ajustement

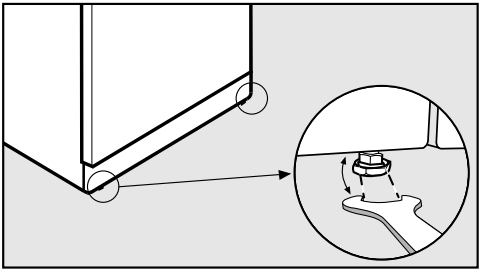

- A l'aide de la clé à fourche jointe, ajustez l'appareil en vous servant des pieds d'ajustage.

Support de porte

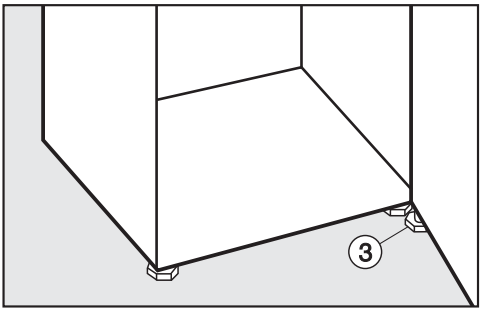

- Dévissez **systématiquement** le pied réglable ③ sur le support palier du bas, jusqu'à ce qu'il repose sur le sol. Puis continuez à dévisser le pied réglable d'un quart de tour supplémentaire.

Encastrement de l'appareil dans le linéaire de meubles

⚠ Risque d'incendie et de dommages en raison d'une aération insuffisante.

Si l'appareil n'est pas suffisamment aéré, le compresseur réagit plus souvent et fonctionne pendant une durée prolongée. Cela entraîne une consommation énergétique plus élevée et une augmentation de la température de fonctionnement du compresseur, ce qui risque d'endommager ce dernier.

Vérifiez que l'appareil reçoit suffisamment d'air et peut évacuer l'air chaud.

Respectez impérativement les consignes concernant les fentes d'aération et d'évacuation de l'air. Les fentes d'aération et d'évacuation ne doivent jamais être recouvertes ni obstruées.

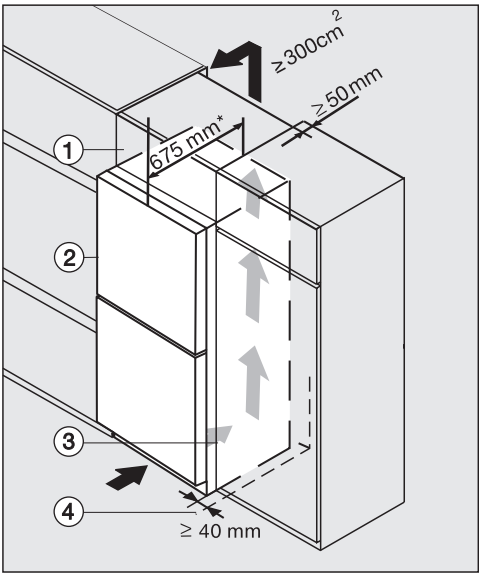

① Surmeuble
② Appareil
③ Meuble de cuisine
④ Paroi

* Pour les appareils avec des entretoises murales installées, prévoyez une augmentation de la profondeur de l'appareil de 15 mm env.

L'appareil peut être intégré dans n'importe quel linéaire et être installé directement à côté d'un meuble. La façade doit dépasser d'au moins 65 mm par rapport à la façade de meuble. La porte de l'appareil peut ainsi s'ouvrir et se fermer sans problème. Pour ajuster l'appareil à la hauteur du linéaire, il est possible de placer un surmeuble ① au-dessus de l'appareil.

Lors de l'installation d'un appareil à côté d'une paroi ④, une distance d'au moins 40 mm est requise côté charnières entre la paroi ④ et l'appareil ②.

Plus la fente d'évacuation de l'air est grande, plus le compresseur économise de l'énergie.

– Pour l'aération et l'évacuation d'air, il faut prévoir un canal d'évacuation d'air d'au moins 50 mm de profondeur à l'arrière de l'appareil sur toute la largeur du surmeuble.

– La fente d'aération en dessous du plafond doit être d'au moins 300 cm^2 pour que l'air chaud puisse s'évacuer librement.

Cotes

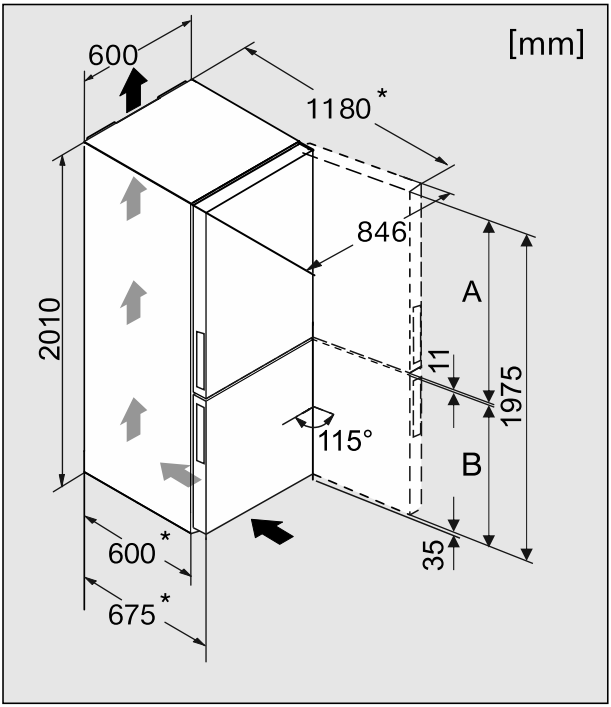

* Dimensions sans entretoises murales. Si vous avez monté des entretoises, la profondeur augmente de 15 mm.

	A [mm]	B [mm]
KFN 29233 D edt/cs	1177	787
KFN 29233 D ws	1177	787
KFN 29243 D ed/cs	1017	947

Inversion du sens d'ouverture de porte

Votre appareil est livré avec une ouverture à droite. Pour une ouverture à gauche, inverser la butée de porte.

⚠ Risque de dommages corporels et matériels lors du remplacement de la butée de porte.

Si le remplacement de la butée de porte est effectué par une seule personne, il existe un risque élevé de dommages corporels et matériels.

Ne procédez à ce changement de butée qu'avec l'aide d'une autre personne.

Si le joint de porte est endommagé ou s'il glisse de la rainure, la porte de l'appareil ne ferme éventuellement pas correctement, et la puissance frigorifique diminue. De l'eau de condensation s'accumule à l'intérieur et du givre peut se former.

N'endommagez pas le joint de porte et vérifiez que le joint de porte ne glisse pas de la rainure.

Préparer l'inversion de butée de porte

Pour inverser la butée de porte, vous avez besoin des outils suivants :

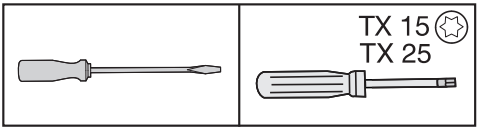

- Afin de protéger les portes de l'appareil et votre sol de tout dommage lors de l'inversion de la butée de porte, placez une cale appropriée sur le sol devant l'appareil.
- Retirez le balconnet / le balconnet à bouteilles de la porte de l'appareil.

Retirer les caches supérieurs

■ Ouvrez la porte de l'appareil.

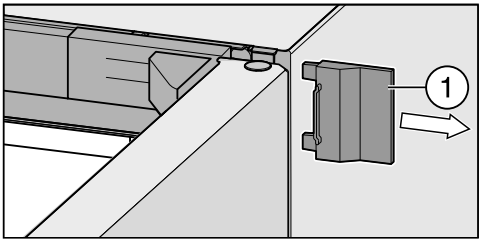

■ Démontez le cache extérieur droit ①.

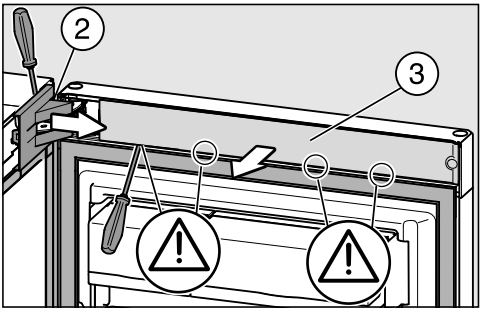

■ Retirez le cache ② de la charnière de porte.

■ Retirez le bandeau ③ sur l'intérieur de la porte.

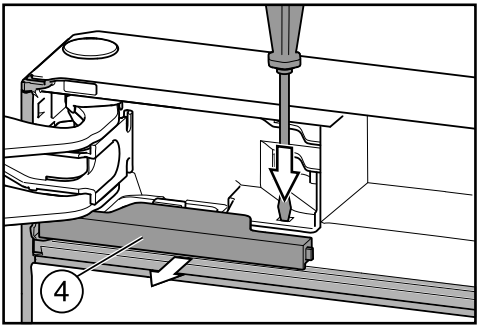

■ Appuyez sur la languette à l'aide d'un tournevis plat pour l'abaisser et retirez le cache ④ du dispositif d'encliquetage.

Retirer la porte supérieure de l'appareil

⚠ Risque de blessures lors du retrait de la porte supérieure de l'appareil !

Dès que le boulon sur la charnière de la porte aura été retiré, la porte supérieure de l'appareil ne sera plus sécurisée !

La porte de l'appareil doit être tenue par une autre personne.

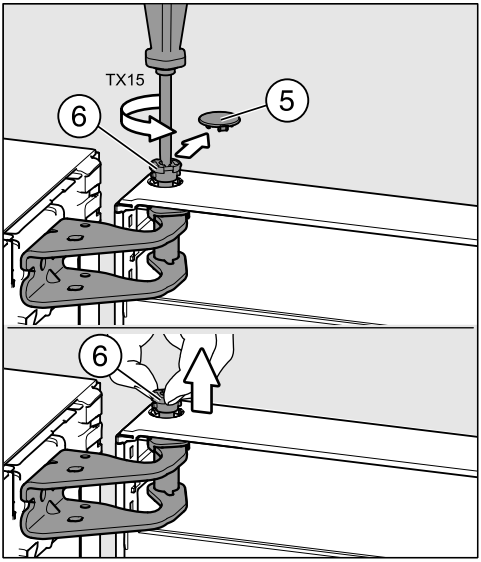

■ Soulevez avec précaution le cache de protection ⑤

■ Faites ressortir un peu le boulon ⑥ (env. ¼ de tour) jusqu'à ce qu'il produise un clic.

■ Retirez complètement le boulon ⑥ avec les doigts.

⚠ Risque de blessures lors du retrait de la porte supérieure de l'appareil !

Dès que le boulon de palier n'est plus au milieu du support palier mais dans la porte supérieure de l'appareil, la porte inférieure n'est plus sécurisée et peut tomber !

Vérifiez que le boulon de palier reste bloqué au milieu du support palier et dans la porte inférieure de l'appareil.

- Retirez la porte supérieure de l'appareil, et mettez-la avec précaution de côté.

Retirer la porte inférieure de l'appareil

⚠ Risque de blessures lors du retrait de la porte inférieure de l'appareil !

Dès que vous retirez le boulon de palier de la porte inférieure de l'appareil, la porte de l'appareil ne sera plus sécurisée.

La porte de l'appareil doit être tenue par une autre personne.

- Ouvrez la porte inférieure de l'appareil.

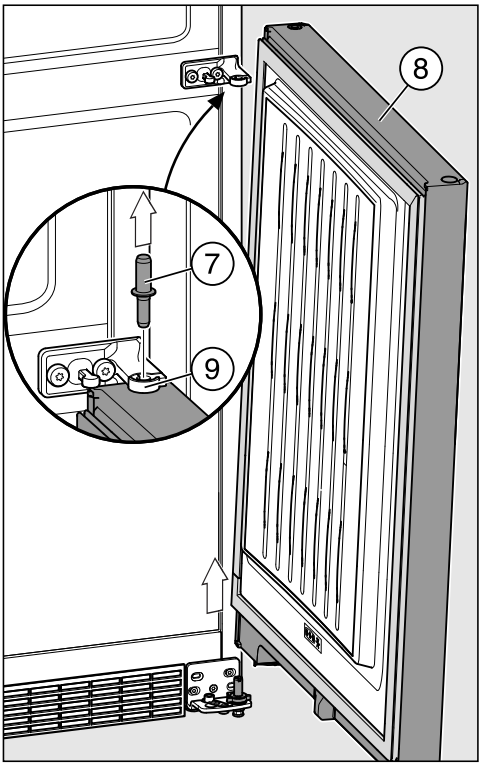

- Retirez le boulon de palier ⑦ de la douille de palier de la porte inférieure de l'appareil ⑧.

Conseil : Faites attention au capuchon plastique gris ⑨ au milieu du support palier. Il peut tomber lors du retrait de la porte de l'appareil.

- Retirez la porte inférieure de l'appareil ⑧ en tirant vers le haut, et mettez-la de côté avec précaution.

Mise en place du support palier inférieur

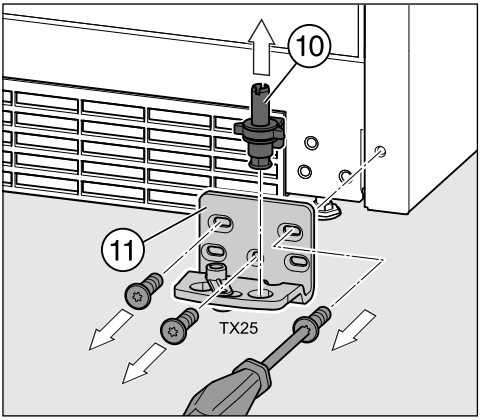

- Retirez tout le support palier ⑩ avec la rondelle plate et le pied d'ajustage en tirant vers le haut.
- Dévissez le support palier ⑪.

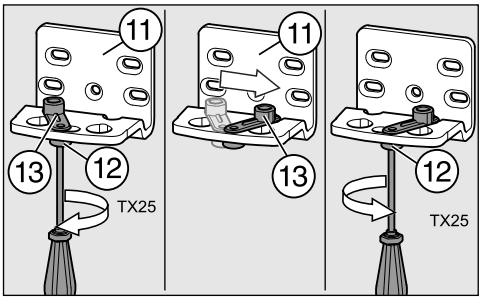

- Desserrez un peu la vis ⑫ du système d'aide à la fermeture de porte ⑬ sur le support palier ⑪.
- Tournez le dispositif d'aide à la fermeture de porte ⑬ de 90° sur la droite dans le trou du logement se trouvant en face dans le support palier.
- Resserrez la vis ⑫ à fond.

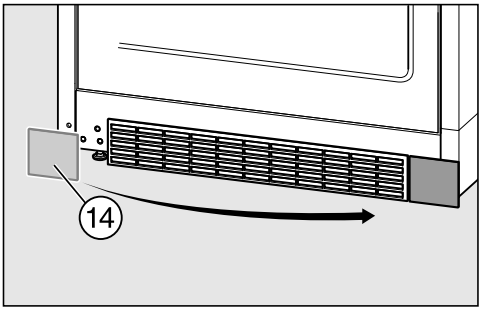

- Démontez le cache ⑭, et placez-le sur le côté opposé.

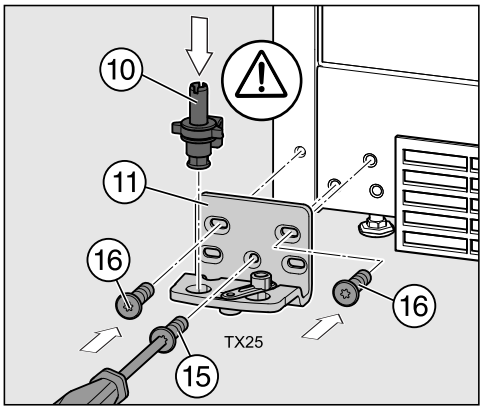

- Vissez le support palier ⑪ sur la partie opposée, commencez par visser à l'aide de vis ⑮ en bas au centre.
- Vissez ensuite les deux autres vis ⑯.
- Replacez tout le boulon palier ⑩ avec la rondelle plate et le pied réglable.

Important ! L'ergot sur le boulon palier doit être redirigé vers l'arrière.

Mise en place du support palier intermédiaire

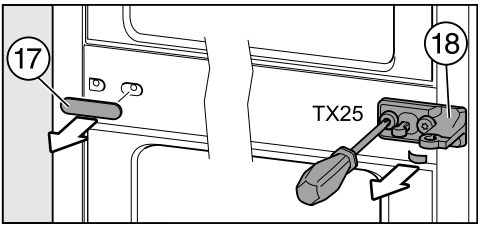

- Retirez le cache ⑰.
- Dévissez le support palier ⑱ avec le film de protection se trouvant dessous.

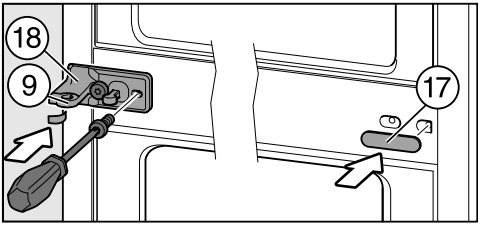

- Tournez le support palier ⑱ de 180°, et vissez le sur le côté opposé avec le film de protection.

Le film de protection protège des dommages sur la carrosserie de l'appareil.

- Replacez le capuchon plastique gris ⑨ tourné de 180° sur le support palier ⑱.

Conseil : Le capuchon plastique ⑨ se situe sur la douille palier ci-dessus de sorte qu'elle est revêtue d'en bas et sur le côté.

- Replacez le cache de protection ⑰ tourné de 180° sur le côté opposé.

Mise en place de la charnière de porte supérieure

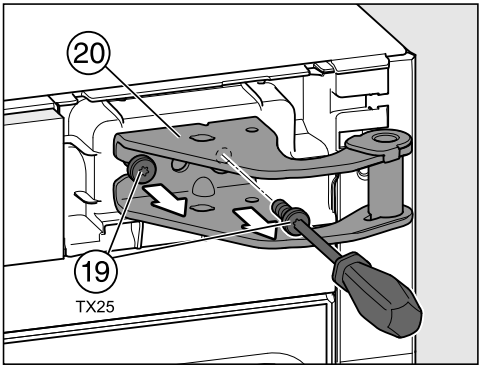

- Devissez les vis ⑲ sur la charnière de porte ⑳, et retirez-les.

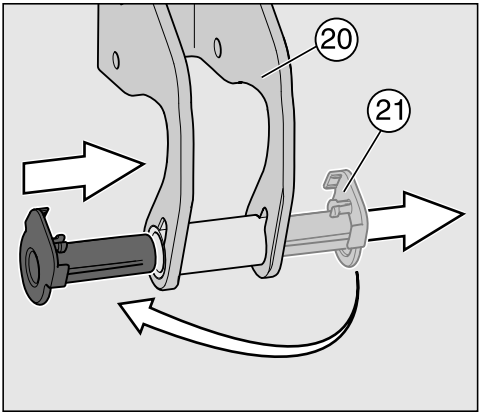

- Retirez la douille de palier ㉑ du système de guidage sur la charnière de porte ⑳, et replacez la de l'autre côté.

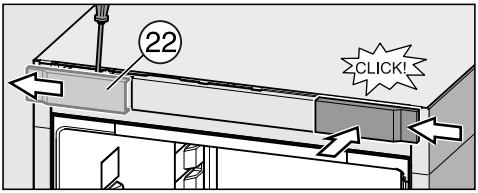

- Mettez le cache ㉒ de côté.
- Replacez le cache de protection ㉒ tourné de 180° sur le côté opposé. Mettez le cache de côté et replacez-le.

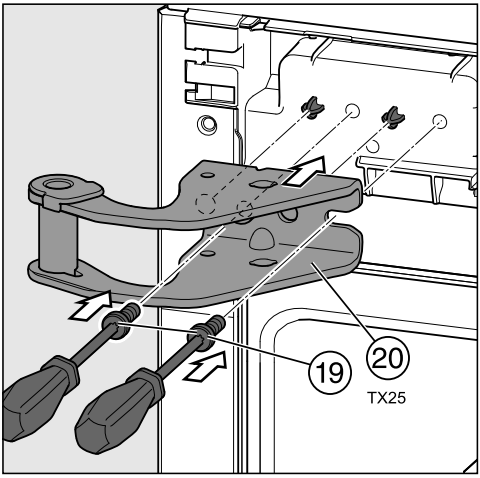

- Placez la charnière de porte supérieure ⑳ sur les pivots de l'appareil.
- Fixez la charnière de porte ⑳ à l'aide des vis ⑲.

Préparation des portes de l'appareil

Conseil : Pour protéger la porte de l'appareil d'éventuels dommages, placez un support approprié sur un sol stable. Placez ensuite la porte démontée avec la façade extérieure vers le bas.

Réalisez les étapes suivantes sur les deux portes de l'appareil.

Mise en place du système d'ouverture de porte

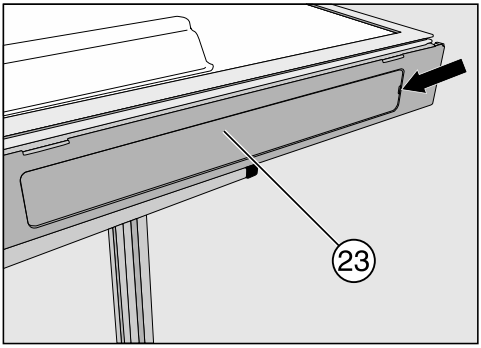

- Retirez le cache ㉓ de l'ouverture pour la poignée.

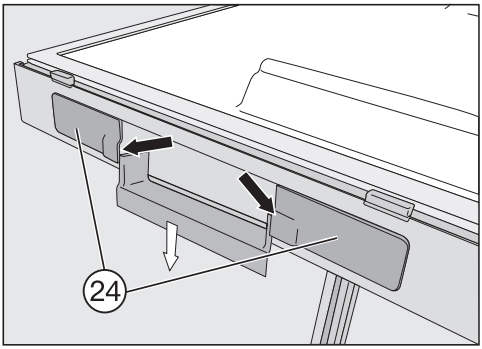

- Appuyez vers le bas sur le système d'ouverture de porte et repoussez les caches ㉔ à gauche et à droite de la poignée.

Inversion du sens d'ouverture de porte

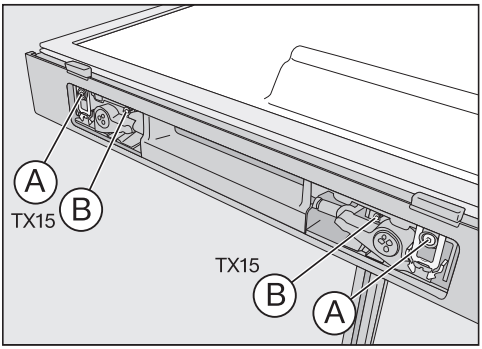

■ Retirez complètement la vis avec la collerette en plastique grise Ⓐ et la vis sans collerette Ⓑ.

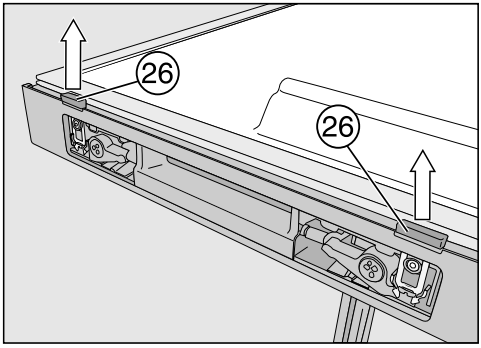

■ Retirez le curseur d'ouverture de porte ㉖ en tirant fortement vers le haut.

Conseil : Appuyez vers le bas sur le dispositif d'aide à l'ouverture de porte. Les curseurs peuvent ensuite être facilement retirés.

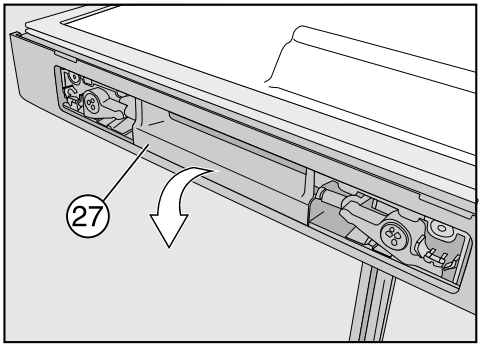

■ Retirez le dispositif d'aide à l'ouverture de porte ㉗.

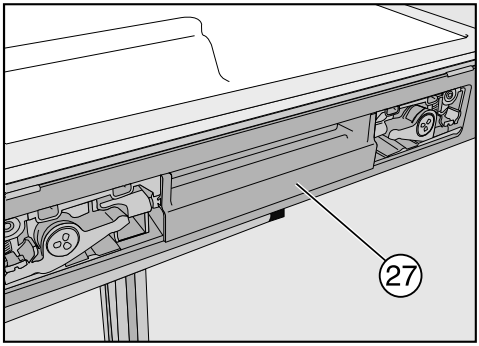

■ Replacez le dispositif d'aide à l'ouverture de porte ㉗ sur la partie opposée.

Vérifiez lors de la mise en place du curseur d'ouverture de porte ㉖ que le bloc en plastique sur le curseur ne repose pas sur le joint de porte.

Sinon, le joint de porte risque d'être endommagé.

La partie à fleur du curseur d'ouverture de porte ㉖ doit être dirigée vers le joint de porte.

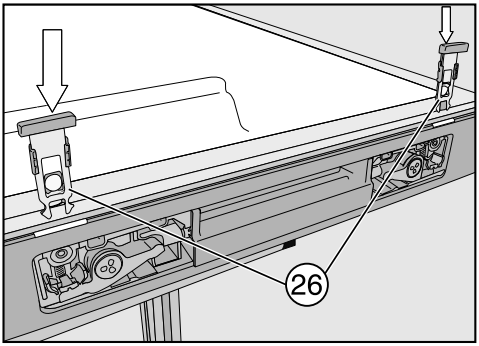

■ Poussez les curseurs d'ouverture de porte ㉖ par l'encoche jusqu'à ce qu'ils s'encliquettent.

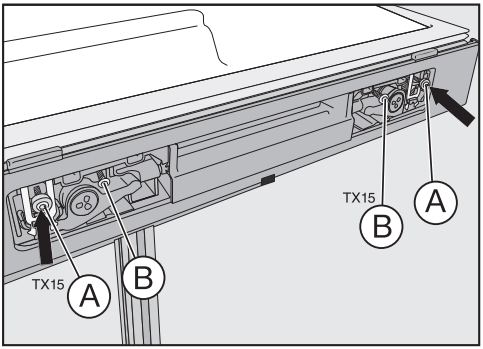

■ Fixez le dispositif d'aide à l'ouverture de porte à l'aide des vis à collerette en plastique comprises Ⓐ et des vis sans collerette Ⓑ. Ne serrez pas trop les vis !

Conseil : Vérifiez en actionnant le dispositif d'aide à l'ouverture de porte qu'il bouge facilement. Si ce n'est pas le cas, il faut desserrer les vis.

■ Remontez les caches ㉓ et ㉔.

Mise en place d'embouts de douille de palier de porte

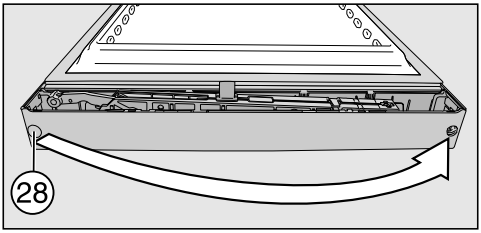

■ Tirez l'embout de la douille de palier de porte ㉘, et replacez le sur la partie opposée.

Porte de la zone de congélation inférieure : remplacement du support de serrage

■ Placez le support de serrage ㉙ (crochet de fermeture) sur le côté opposé :

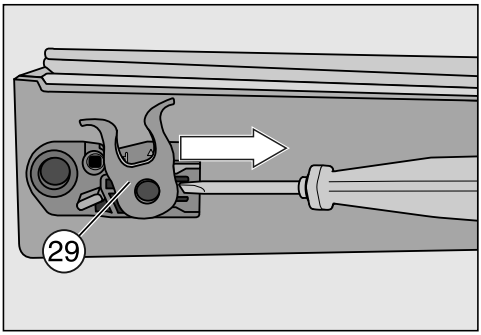

■ Enfoncez l'ergot vers le bas et poussez le support de serrage ㉙ sur le côté du guidage.

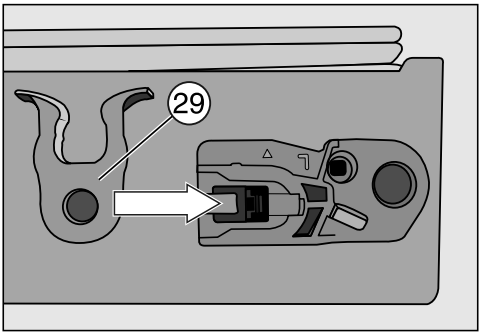

- Poussez le support de serrage ㉙ dans le guidage sur le côté opposé jusqu'à ce qu'il s'encliquète.

Porte de la zone de réfrigération supérieure : mise en place de la douille de palier et remplacement du support de serrage

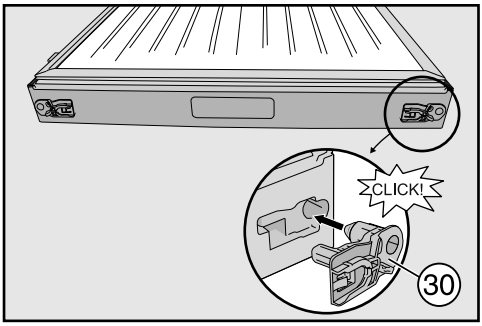

- Placez la douille de palier ㉚ (jointe à l'appareil) dans l'ouverture sur le rebord inférieur de la porte de l'appareil afin qu'elle s'enclenche.

- Placez le support de serrage ㉙ (crochet de fermeture) sur le côté opposé :

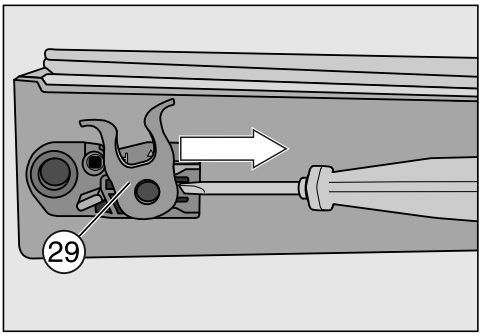

- Enfoncez l'ergot vers le bas et poussez le support de serrage ㉙ sur le côté du guidage.

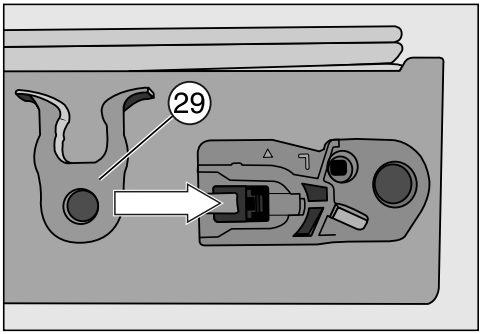

- Poussez le support de serrage ㉙ dans le guidage sur le côté opposé jusqu'à ce qu'il s'encliquète.
- Retirez la douille de palier du côté opposé.

Conseil : Conservez la douille de palier, si vous voulez modifier de nouveau ultérieurement la butée de porte.

Installer la porte inférieure de l'appareil

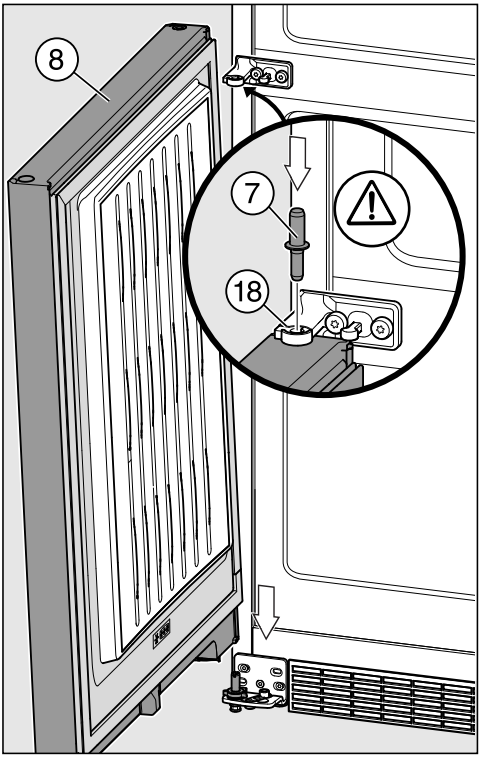

- Placez la porte de l'appareil ⑧ depuis le haut sur le boulon de palier ⑩.
- Refermez la porte de l'appareil ⑧.
- Placez le boulon de palier intermédiaire ⑦ sur le support palier intermédiaire ⑱ dans la douille de palier.

Important ! L'ergot sur le boulon de palier doit de nouveau être dirigé vers l'arrière, et être introduit dans la rainure sur le support palier.

Installer la porte supérieure de l'appareil

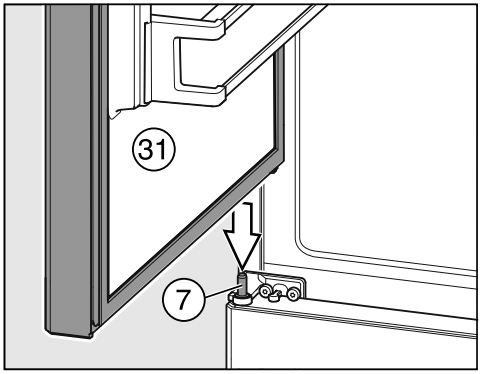

- Placez la porte supérieure de l'appareil ㉛ sur le boulon de palier intermédiaire ⑦, et guidez l'ouverture supérieure côté charnière sur la porte de l'appareil sur la charnière de porte.

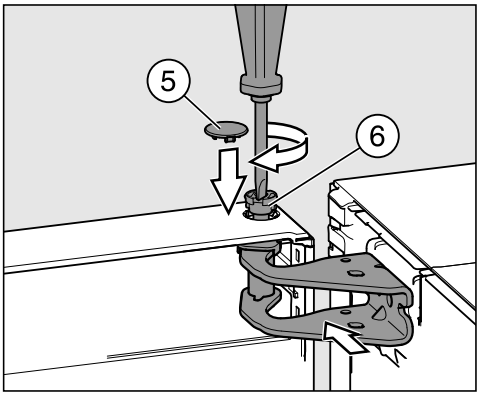

- Placez le boulon ⑥ avec les doigts dans la douille du palier de porte.
- Vissez le boulon ⑥ (env. ¼ de tour), jusqu'à ce qu'il s'encliquète.
- Placez le cache de sécurité ⑤ sur le boulon ⑥.

La porte de l'appareil ㉛ est seulement installée de manière sécurisée, si le cache de sécurité ⑤ a été correctement installé.

Mise en place des caches supérieures

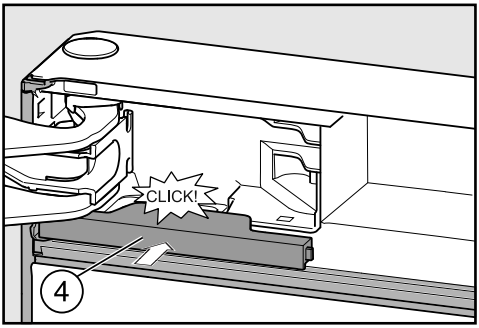

- Placez le cache ④ jusqu'à ce qu'il s'enclenche.

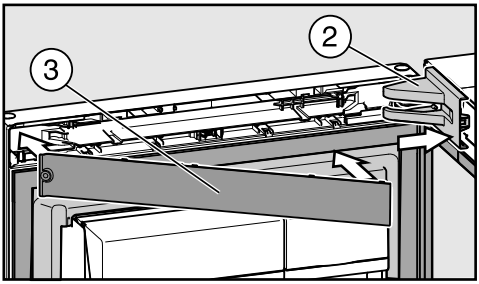

- Replacez le cache ② sur la charnière de porte.
- Mettez le bandeau ③ de côté jusqu'à ce qu'il s'enclenche.

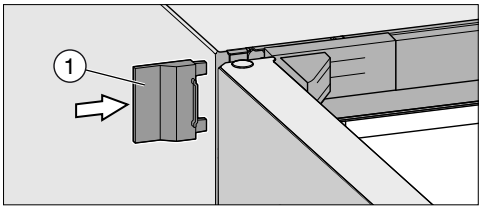

- Replacez le cache extérieur ①.
- Refermez la porte supérieure de l'appareil.

Les portes de l'appareil peuvent être alignées ultérieurement sur la carrosserie de l'appareil.

Sur l'illustration ci-après, la porte n'est pas représentée fermée pour que vous puissiez mieux suivre les différentes étapes.

Pour aligner la porte inférieure sur les trous oblongs extérieurs dans le support palier inférieur :

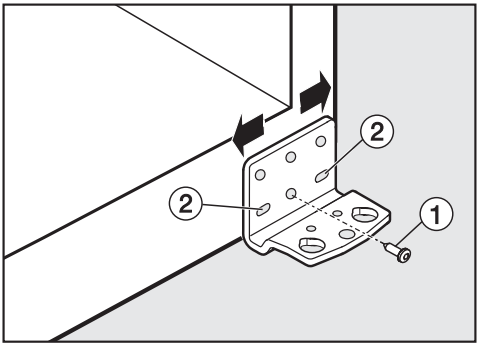

- Retirez la vis ① placée au centre du support palier.
- Desserrez un peu les deux vis extérieures ②.
- Alignez la porte en déplaçant légèrement le support palier vers la gauche ou vers la droite.
- Serrez ensuite fortement les vis ②, inutile de revisser la vis ①.

Pour aligner la porte supérieure via les trous oblongs dans le support palier intermédiaire :

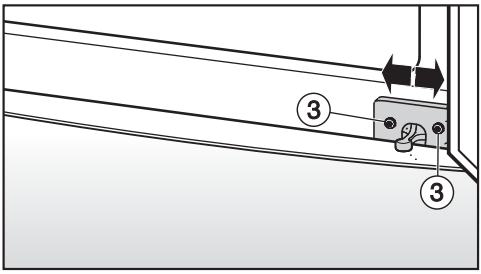

- Desserrez un peu les deux vis ③.
- Alignez la porte en déplaçant légèrement le support palier vers la gauche ou vers la droite.
- Serrez ensuite les vis ③ à fond.

MIELE France
Siège social
9 avenue Albert Einstein - Z. I. du Coudray
93151 - Le Blanc-Mesnil CEDEX
R.C.S. Bobigny B 708 203 088

Miele Experience Center
Paris Rive Droite
55 Boulevard Malesherbes
75008 Paris

Miele Experience Center
Paris Rive Gauche
30 rue du Bac
75007 Paris

Miele Experience Center Nice
Secteur Cap 3000
285 avenue de Verdun
06700 Saint-Laurent du Var

Internet
www.miele.fr

La ligne Consommateurs
Conseils, SAV, accessoires et pièces détachées
09 74 50 1000
Appel non surtaxé

Siège en Allemagne
Miele & Cie. KG
Carl-Miele-Straße 29, 33332 Gütersloh

Miele

KFN 29233 D ws, KFN 29233 D edt/cs, KFN 29243 D ed/cs

fr-FR

M.-Nr. 10 450 730 / 02